Прицеп-контейнеровоз с АБС /без АБС

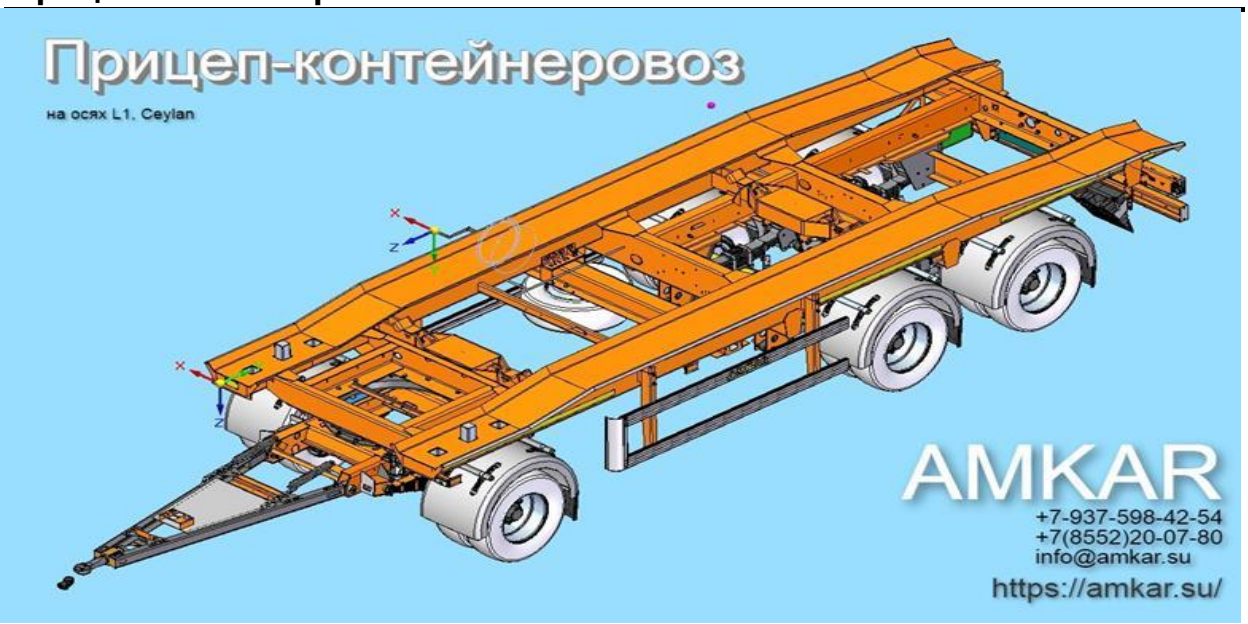

Исходные комплектующие

№	Код	Номенклатура	Количество	
1	104636	АМ-2701010 Рама поворотной тележки	1	шт
2	067066	8462-2746070-11 Установка захвата	4	шт
3	067072	8462-2746082-11 Упор	2	шт
4	067147	8462-2801010-11 Рама	1	шт
5	116485	8462-2804210-10 Установка бруса безопасности	1	шт
6	067079	8462-2912010-11 Установка задней подвески	1	шт
7	068884	8462-3105010-11-003 Установка держателя запасного колеса	1	шт
8	067179	8462-3500010-11 Установка пневмооборудования	1	шт
9	121017	8462-3700110-11 Электрооборудование	1	шт
10	121005	8462-3737011-11 Нанесение светоотражающей пленки	1	шт
11	097073	8462-3919001-11-001 Установка инструментального ящика	1	шт
12	068685	8462-8404020-11 Установка брызговиков	1	шт
13	114656	8462-8410110-11-001 Установка боковой защиты	1	шт
14	118308	8593-3500010-001 Установка пневмотормозов с АБС (WABCO)	1	шт
15	118663	9565-2707007 Установка дышла	1	шт
18	067165	АМ-2822010 Установка круга поворотного	1	шт
19	067171	АМ-2902010 Установка передней подвески	1	шт
21	071452	АМ-3101014 Установка Колес 235/75 R17,5 в сборе	13	шт
22	119783	АМ-3716001-004 Установка кронштейнов фонарей задних	1	шт
23	121006	АМ-3927080 Установка противооткатных упоров	1	шт
24	018768	5410-2806040 Установка буксирной проушины	1	шт
25	111095	8352-2705001-10 Установка стопора поворотного устройства с уловителем	1	шт
26	068689	Л1Ф1КрН11.1950 Ось в сборе с АБС/ 1210-175-DT Ось в сборе с АБС	2	шт
27	073353	Л1Ф1КрН11.1950 Ось в сборе без АБС/ 1210-175-DT Ось в сборе без АБС	1	шт

АМ-2701010 Рама поворотной тележки

№	Код	Номенклатура	Количество	
1	046216	Рама поворотной тележки	1	шт

Спецификация номенклатуры: 8462-2804210-10 Установка бруса безопасности

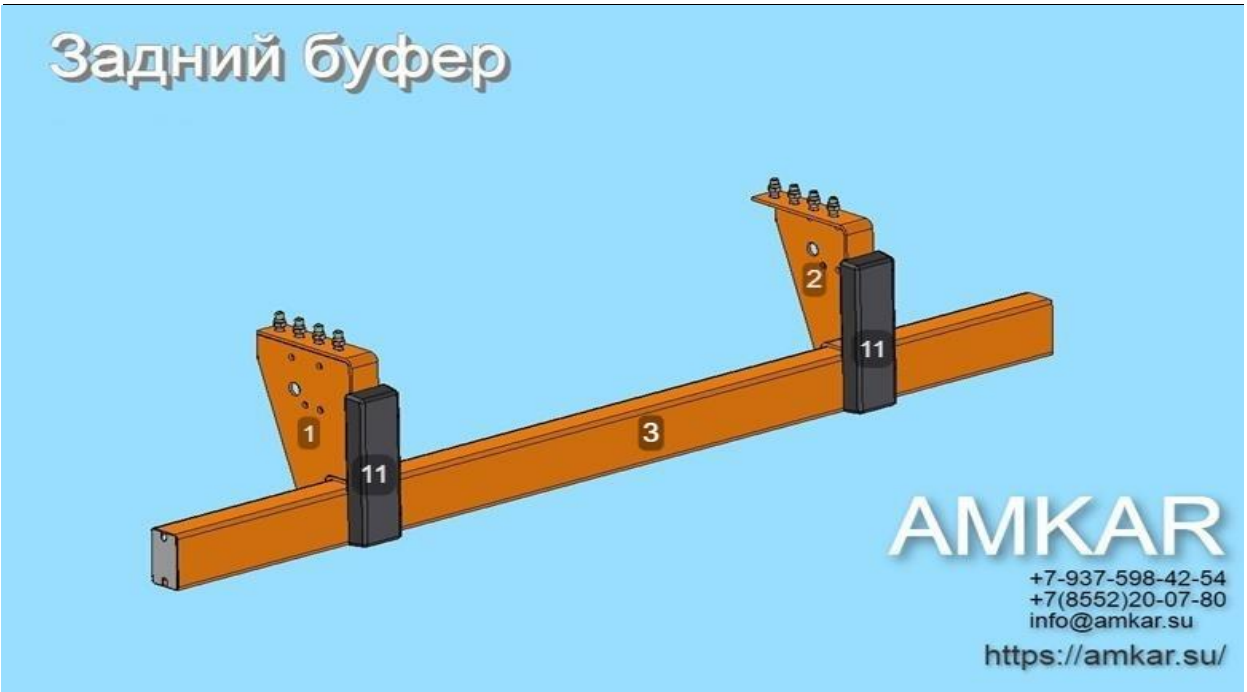

Исходные комплектующие

№	Код	Номенклатура	Количество	
1	116483	8462-2804215-10 Кронштейн буфера	1	шт
2	116484	8462-2804215-10-001 Кронштейн буфера	1	шт
3	069142	АМ-2804105 Брус безопасности в сборе	1	шт
4	019697	Болт М14х1,5-6gх40 1/12559/21 табл. ВАЗа 10312	4	шт
5	005330	Болт М16х1,5-6gх55 1/59810/21 табл. ВАЗа 10312	8	шт
6	062065	Гайка М10х1,25-6Н 1/21647/21 табл. ВАЗа 10112	6	шт
7	001152	251648 Гайка М14х1,5-6Н табл. ВАЗа 10125	4	шт
8	001154	251649 Гайка М16х1,5-6Н табл. ВАЗа 10125 ОСТ 37.001.197-75	8	шт
9	006339	Шайба плоская 16х28 1/05202/01 табл. ВАЗа 10172	8	шт
10	001179	Шайба пружинная 10 1/05168/77 табл. ВАЗа 10188	6	шт
11	028665	Амортизатор в сборе	2	шт

Спецификация номенклатуры: 8462-2912010-11 Установка задней подвески

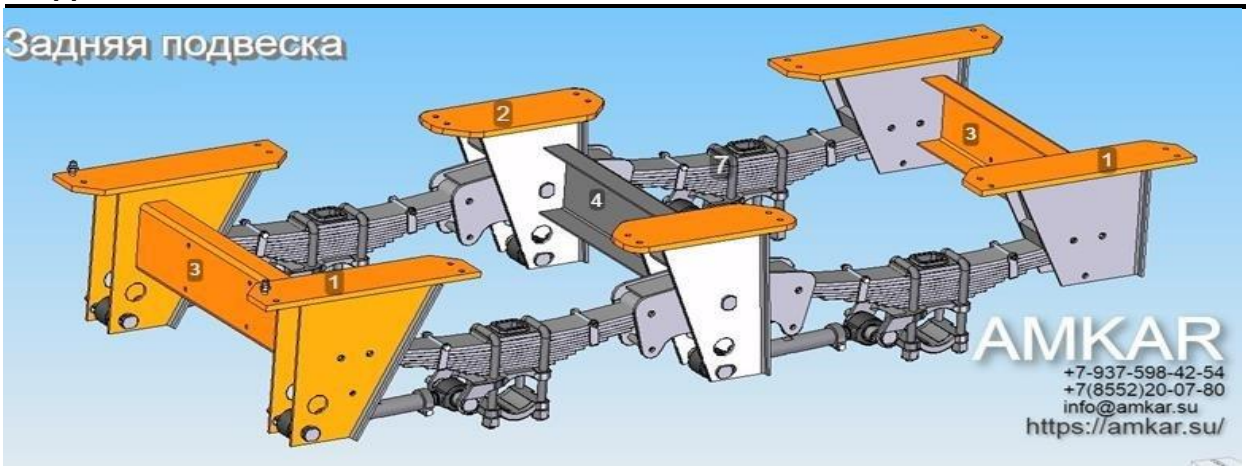

Исходные комплектующие

№	Код	Номенклатура	Количество	
1	055145	8447-01ТР.001-2912031 пластина передняя	4	шт
2	055146	8447-01ТР.001-2912032 пластина средняя	2	шт
3	055147	8447-01ТР.001-2912112 поперечина	2	шт
4	055309	8447-01ТР.001-2912113 поперечина	1	шт
5	055641	Болт М16х1,5-6gх65 1/59812/21 табл. ВАЗа 10312	24	шт
6	001154	251649 Гайка М16х1,5-6Н табл. ВАЗа 10125 ОСТ 37.001.197-75	24	шт
7	055141	Рессорно-балансирная подвеска LTG (1310)	1	шт

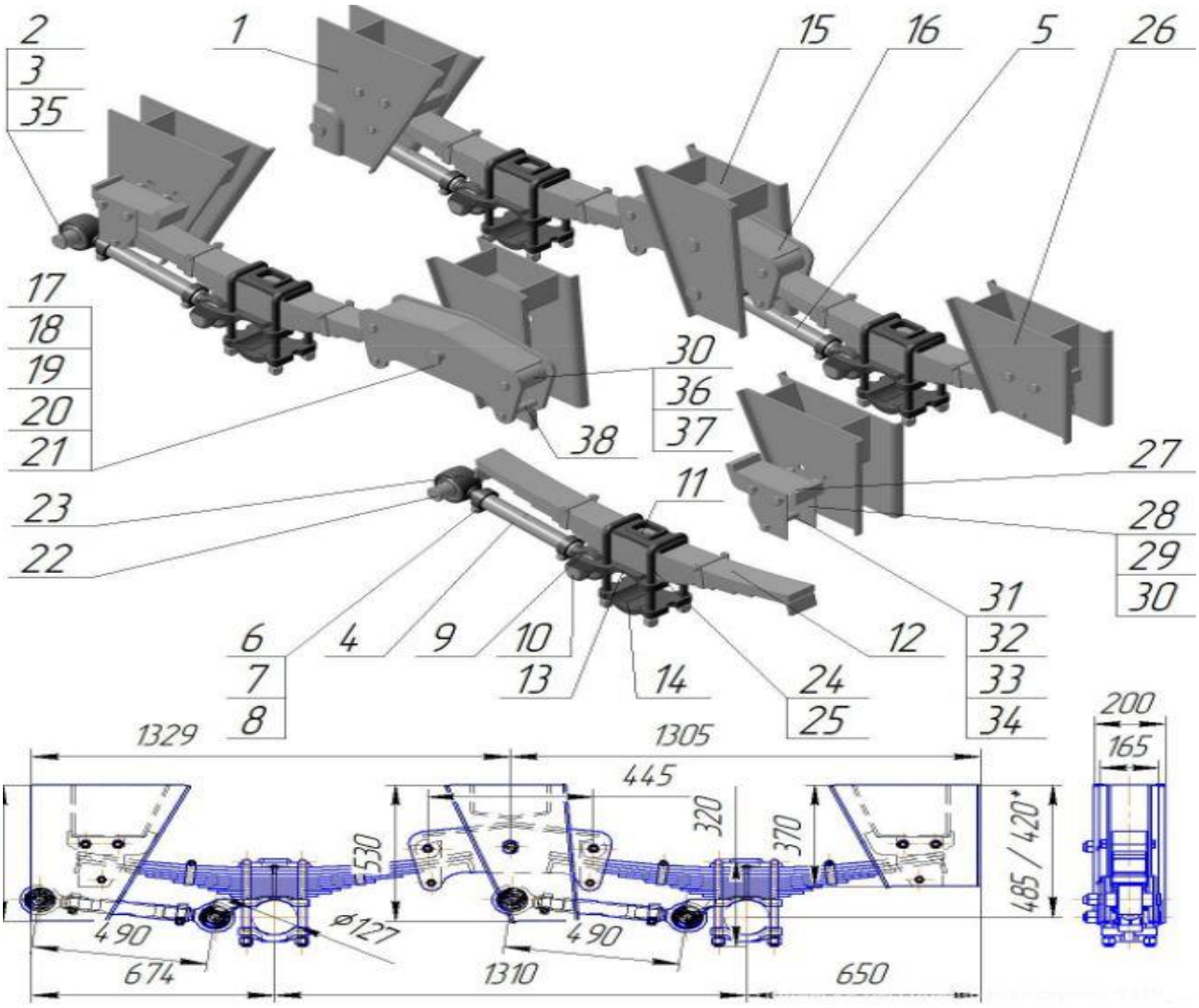

№	Наименование	Кол-во на двухосную подвеску	Ед. измерения
1	Кронштейн передний правый	1	шт
1	Кронштейн передний левый	1	шт
2	Палец на штангу М36×205	2	шт
3	Гайка М36 (на палец)	8	шт
4	Штанга регулируемая в сборе (для подвески LTG (1310)	2	шт
4	Штанга регулируемая (для подвески LTG (1410)	2	шт
4	Штанга регулируемая (для подвески LTG (1550)	2	шт
5	Штанга нерегулируемая (для подвески LTG (1310)	2	шт
5	Штанга нерегулируемая (для подвески LTG (1410)	2	шт
5	Штанга нерегулируемая (для подвески LTG (1550)	2	шт
5	Штанга нерегулируемая (для подвески LTG (1550)	2	шт
6	Болт М14×70 (для крепления головки штанги)	8	шт
7	Гайка М14 (для крепления головки штанги)	8	шт
8	Шайба 14 (для крепления головки штанги)	8	шт
9	Головка штанга регулируемой (правая)	2	шт
10	Палец на штангу М36×165	4	шт
11	Накладка (8543)	4	шт
12	Рессора (для подвески LTG (1310,1410)	4	шт
12	Рессора (L=1360, 13 листов 90×12) (для подвески LTG (1550)	4	шт
13	Подушка (подкладка под рессору)	4	шт
14	Подкладка (8543)	4	шт
15	Кронштейн балансира левый	1	шт
15	Кронштейн балансира правый	1	шт
15	Кронштейн (для подвески LTG (1550)	2	шт
16	Балансир (для подвески LTG (1310,1550)	2	шт
16	Балансир (для подвески LTG (1410)	2	шт
17	Ось балансира	2	шт
18	Шайба LTG D=80 мм	4	шт
19	Гайка на ось балансира М42×3	2	шт
20	Масленка М10×1	2	шт
21	Втулка балансира LTG перфорированная	2	шт
22	Палец М36×225	2	шт
23	Головка штанга регулируемой (левая)	2	шт
24	Стремянка (ТЦ 16)	8	шт
24	Стремянка (для подвески LTG (1550) (8543)	8	шт
25	Гайка к стремянке	16	шт
26	Кронштейн	2	шт
26	Кронштейн (для подвески LTG (1550)		шт
27	Втулка (сухарь)	4	шт
28	Пластина износостойкая (на сухарь)	8	шт

29	Болт М20×150 (на плиту износостойкую)	8	шт
30	Гайка М20 (на плиту износостойкую)	12	шт
31	Болт на сухарь М16×150	4	шт
32	Гайка М16	8	шт
33	Шайба 16	8	шт
34	Втулка к плите износостойкой (19*90)	8	шт
35	Втулка (Сайлентблок штанги LTG)	8	шт
36	Пластина износостойкая на балансир	4	шт
37	Болт к плите износостойкой М20×160	4	шт
38	Болт М16×160	4	шт

Спецификация номенклатуры: 8462-3105010-11-003 Установка держателя запасного колеса

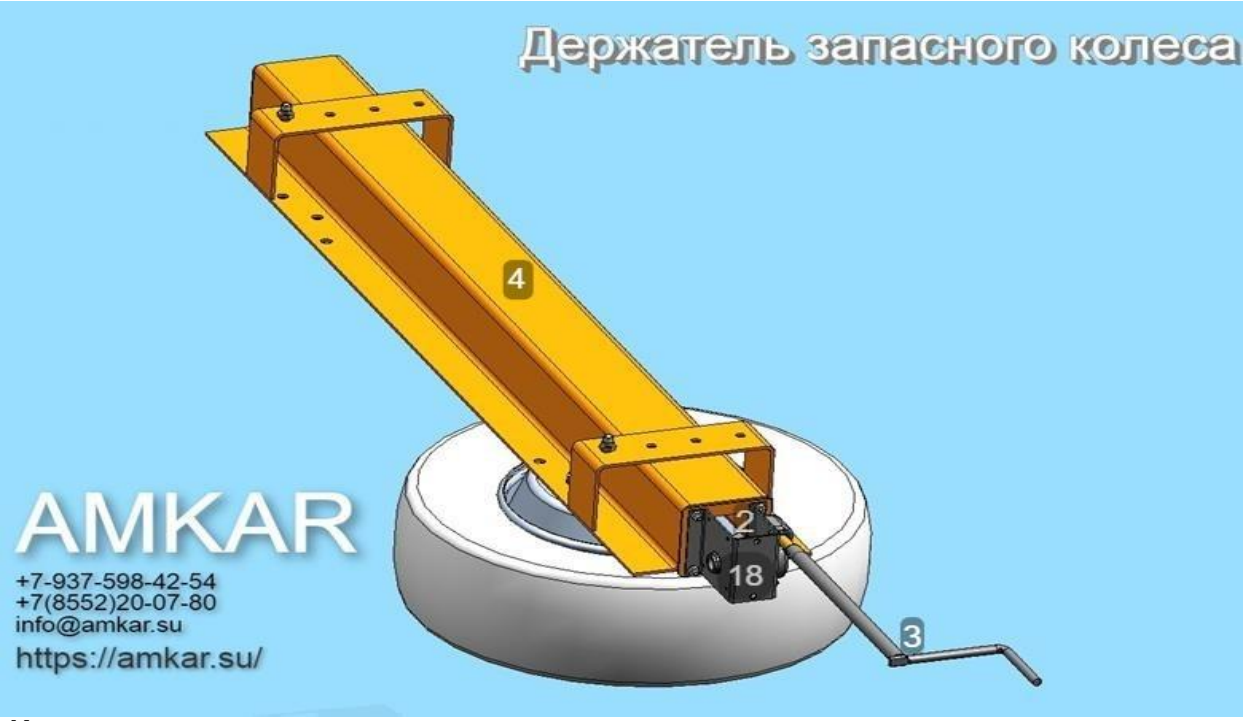

Исходные комплектующие

№	Код	Номенклатура	Количество	
1	068882	8447-3105015-05-001 Опора колеса	1	шт
2	050948	8447-3105052-01 Трос	1	шт
3	049696	8447-3105028 Ручка ДЗК доработанная	1	шт
4	067107	8462-3105020-11 Балка ДЗК	1	шт
6	024775	45288В-3105352 ось	1	шт
7	045090	65518-3105500-01 ролик	1	шт
8	001109	Болт М10х1,25-6gх25 1/59707/21 табл. ВАЗа 10312	4	шт
9	005456	Болт М16х1,5-6gх40 1/13905/21 табл. ВАЗа 10312	8	шт
10	015269	Болт М16х1,5-6gх45 1/13915/21 табл. ВАЗа 10312	4	шт
11	062065	Гайка М10х1,25-6Н 1/21647/21 табл. ВАЗа 10112	4	шт
12	001153	Гайка М16х1,5-6Н 1/21641/11 табл. ВАЗа 10112	6	шт
13	001154	251649 Гайка М16х1,5-6Н табл. ВАЗа 10125 ОСТ 37.001.197-75	8	шт
14	006339	Шайба плоская 16х28 1/05202/01 табл. ВАЗа 10172	4	шт
15	001179	Шайба пружинная 10 1/05168/77 табл. ВАЗа 10188	4	шт
16	001185	Шайба пружинная 16 1/05172/77 табл. ВАЗа 10188	4	шт
17	055020	Шплинт 3х30 1/07346/01 табл. ВАЗа 10195	2	шт
18	101801	Лебедка запасного колеса с ручкой (BPW)	1	шт

Спецификация номенклатуры: 8462-8404020-11 Установка

Исходные комплектующие

№	Код	Номенклатура	Количество	
1	066984	АМ-8404121-656 Труба в сборе	8	шт
2	066986	АМ-8404121-756 Труба в сборе	4	шт
3	001154	251649 Гайка М16х1,5-6Н табл. ВАЗа 10125 ОСТ 37.001.197-75	12	шт
4	006339	Шайба плоская 16х28 1/05202/01 табл. ВАЗа 10172	12	шт
5	054703	Крепление крыла Domar	24	шт
6	030010	Заглушка пластиковая ф42	12	шт
7	068692	Крыло пластиковое	6	шт

Спецификация номенклатуры: 8462-8410110-11-001 Установка боковой защиты

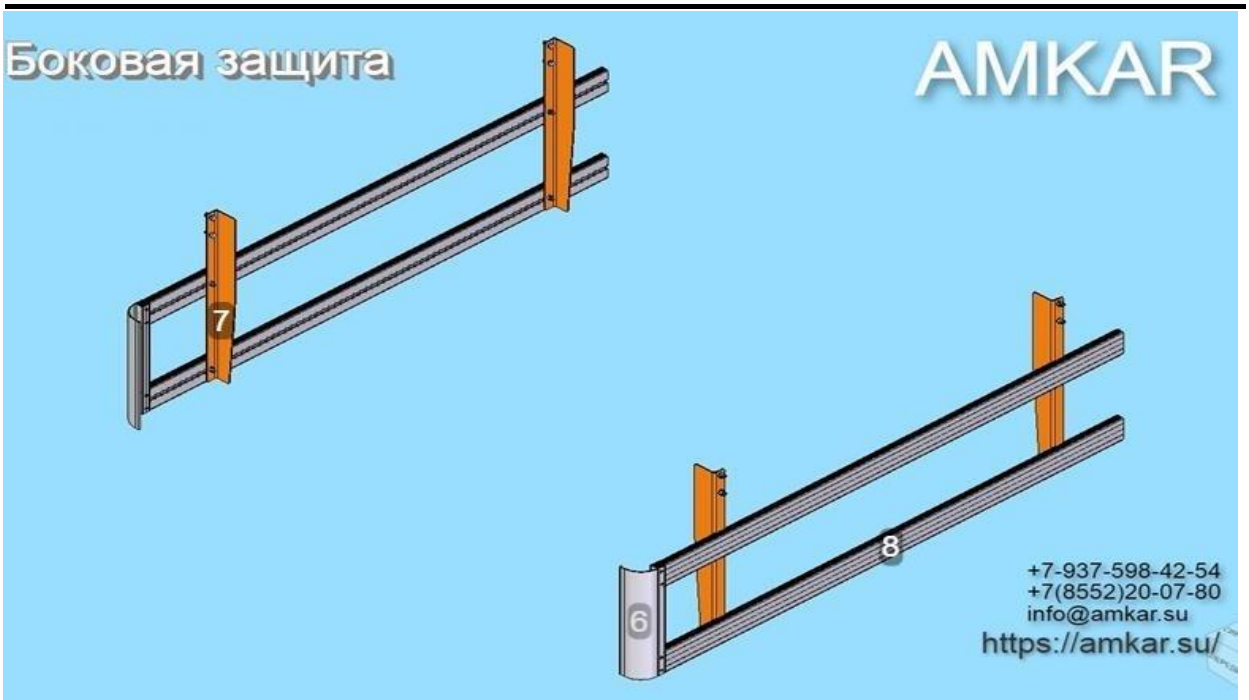

Исходные комплектующие

№	Код	Номенклатура	Количество	
1	008654	Болт М12х1,25-6gх30 1/55404/21 табл. ВАЗа 10312	8	шт
2	004777	251647 Гайка М12х1,25-6Н табл. ВАЗа 10125 ОСТ	8	шт
3	062418	Заклепка обрывная 4,8х9,5 ГОСТ Р ИСО 15973-2005	16	шт
4	017562	Шайба плоская 12х22 1/05200/01 табл. ВАЗа 10172	8	шт
5	112955	Комплект для крепления профиля боковой защиты	8	шт
6	112956	Профиль боковой круглый алюминиевый	1	м
7	114652	8462-8410140-11-001 уголок	4	шт
8	114657	АМ-8410250-2200 брус боковой защиты алюминиевый (длина 2,3 м)	4	шт

Спецификация номенклатуры: 9565-2707007 Установка дышла

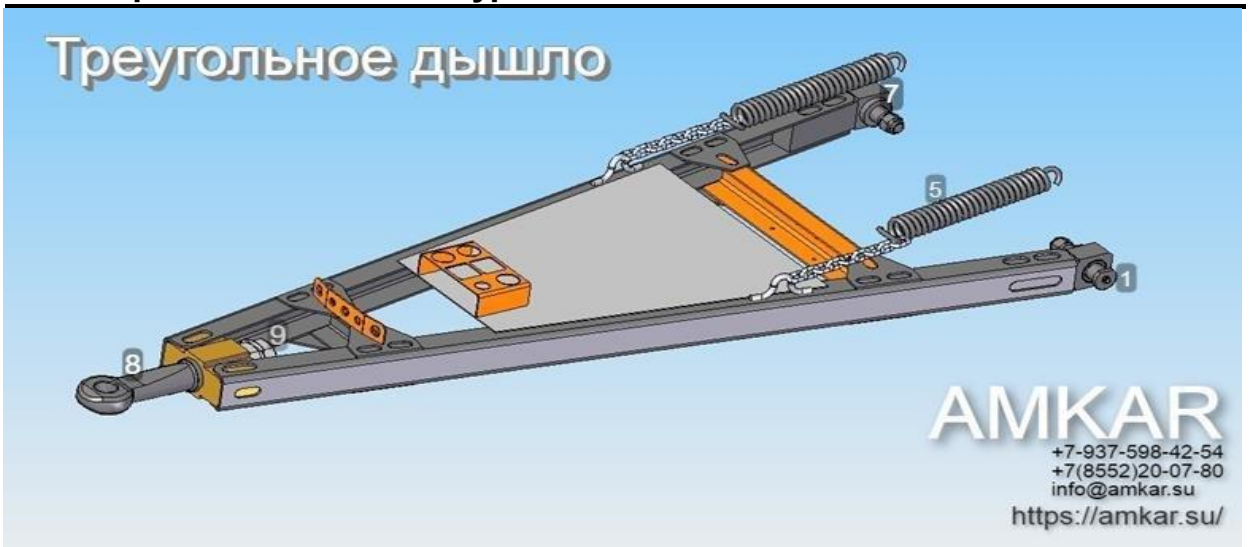

Исходные комплектующие

№	Код	Номенклатура	Количество	
1	020174	Палец дышла	2	шт
2	045200	Масленка 1.2 Ц6хр. ГОСТ 19853-74 (М10х1)	2	шт
3	040221	Шайба плоская 27х45 853641	2	шт
4	070655	Гайка М27х1,5	2	шт
5	034725	Пружина дышла	2	шт
6	114306	9565-2707110 Дышло	1	шт
7		Втулка дышла	2	шт
8	033034	Петля дышла	1	шт
9		Гайка петли дышла	2	шт

Спецификация номенклатуры: АМ-2822010 Установка круга поворотного

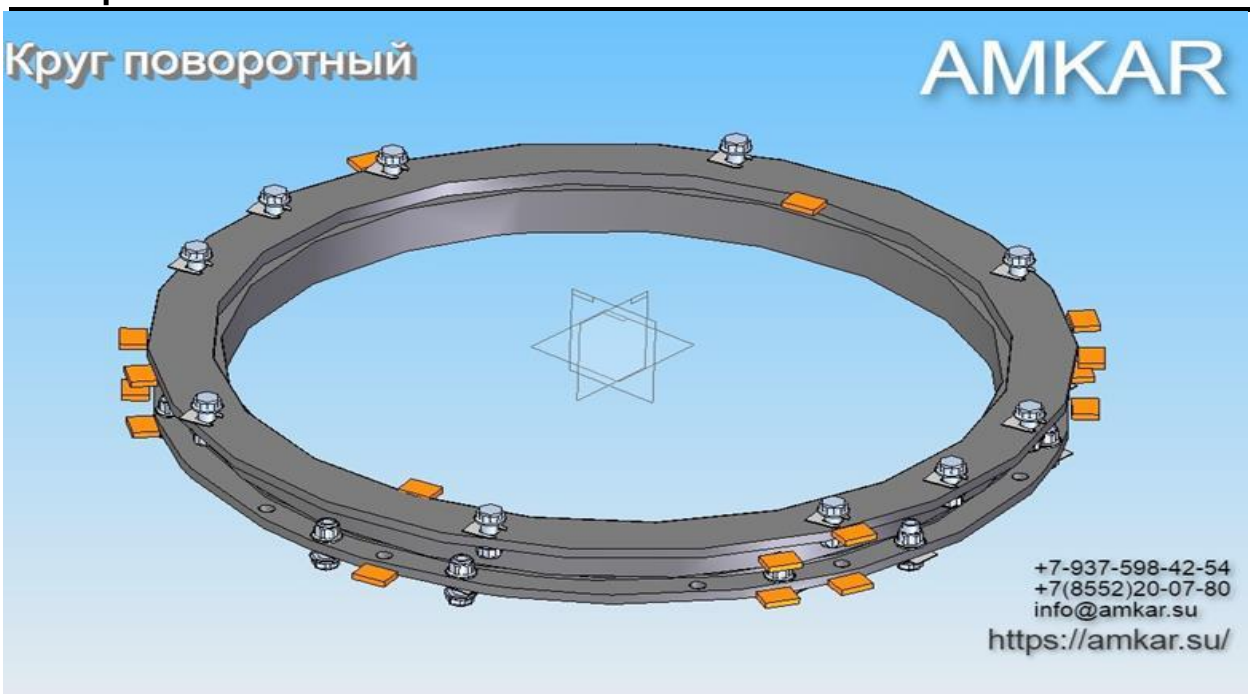

Исходные комплектующие

№	Код	Номенклатура	Количество	
1	113327	АМ-2822020 Установка пластин	1	шт
2	061591	Болт М16х1,5-6gх50-10.9 MBN 10105 0263 116 50	22	шт
3	061594	Гайка М16х1,5-10 MBN13023 2076 16 15	22	шт
4	029339	8357-2704010 Круг поворотный	1	шт
5	059858	8350-2704156 Шайба 1,5 мм	22	шт

Спецификация номенклатуры: АМ-2902010 Установка передней подвески

Исходные комплектующие

№	Код	Номенклатура	Количество	
1	020177	8350-2902487 втулка	2	шт
2	054050	Сухарь	2	шт
3	020173	8350-2912545 вкладыш	4	шт
4	020178	8350-2912547 палец сухаря	2	шт
5	032539	Палец ушка рессоры	2	шт
6	059348	Стремянка рессоры	4	шт
7	032565	85651-2912570-01 шпилька	2	шт
8	073052	9565-2410038 Накладка	2	шт
9	072949	АМ-2912418 Подкладка стремянок рессоры	2	шт
10	001077	Болт М10х1,25-6gх20 1/59705/21 табл. ВАЗа 10312	4	шт
11	001151	Гайка М14х1,5-6Н 1/21640/11 табл. ВАЗа 10112	4	шт
12	045200	Масленка 1.2 Ц6хр. ГОСТ 19853-74 (М10х1)	2	шт
13	040221	Шайба плоская 27х45 853641	2	шт
14	001179	Шайба пружинная 10 1/05168/77 табл. ВАЗа 10188	4	шт
15	002570	Шайба пружинная 14 1/05171/77 табл. ВАЗа 10188	4	шт
16	013385	Буфер дополнительный передней рессоры	2	шт
17	018375	5425-3101040 Гайка с шайбой	8	шт
18	053543	Накладка рессоры	2	шт
19	042464	Рессора основная	2	шт
20	042465	Рессора дополнительная	2	шт
21	070655	Гайка М27х1,5 853518К самоконтрящаяся	2	шт
22	062065	Гайка М10х1,25-6Н 1/21647/21 табл. ВАЗа 10112	4	шт

Спецификация номенклатуры: АМ-3101014 Колесо 235/75 R17,5 в

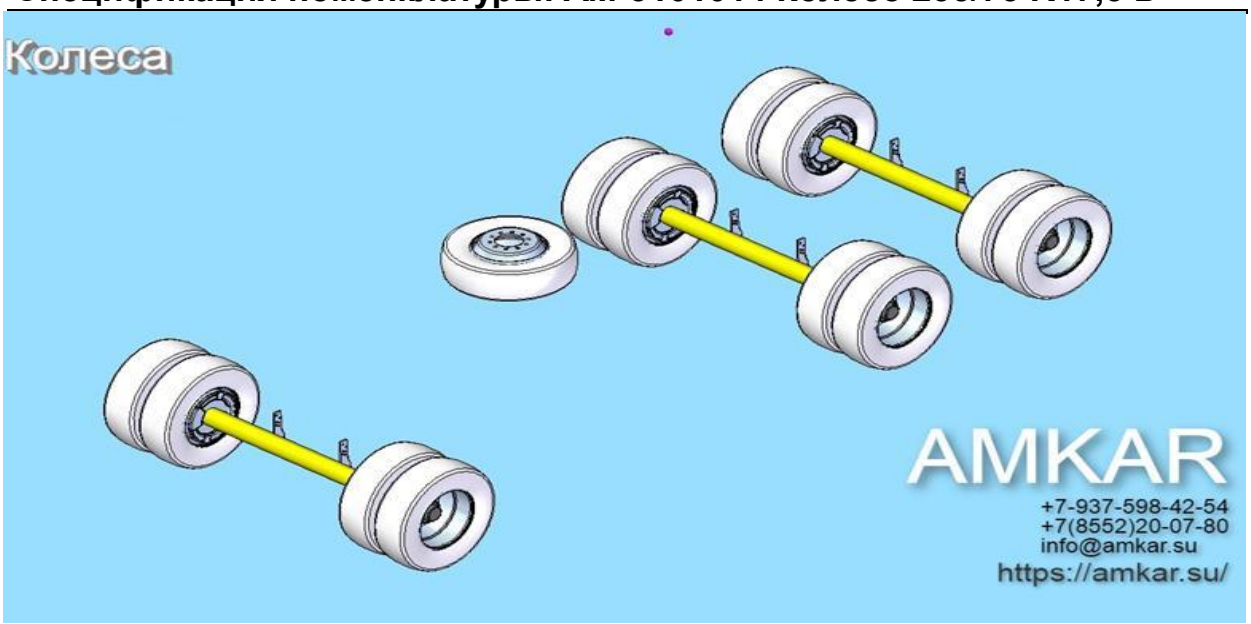

Исходные комплектующие

№	Код	Номенклатура	Количество	
1	061876	Вентиль	1	шт
2	068546	Колесо дисковое 17,5х6,75	1	шт
3	068997	Автошина 235/75 R17,5 143/141G	1	шт

Спецификация номенклатуры: АМ-3716001-004 Установка кронштейнов фонарей задних

Исходные комплектующие

№	Код	Номенклатура	Количество	
1	056086	8447ТР.002-3716020 Кронштейн фонарей задних правый	1	шт
2	119782	8447ТР.002-3716021-003 Кронштейн фонарей задних левый	1	шт
3	012915	Болт М16х1,5-6gх35 1/13762/21 табл. ВАЗа 10312	4	шт
4	001153	Гайка М16х1,5-6Н 1/21641/11 табл. ВАЗа 10112	4	шт
5	001185	Шайба пружинная 16 1/05172/77 табл. ВАЗа 10188	4	шт

Спецификация номенклатуры: 8462-2746070-11 Установка захвата

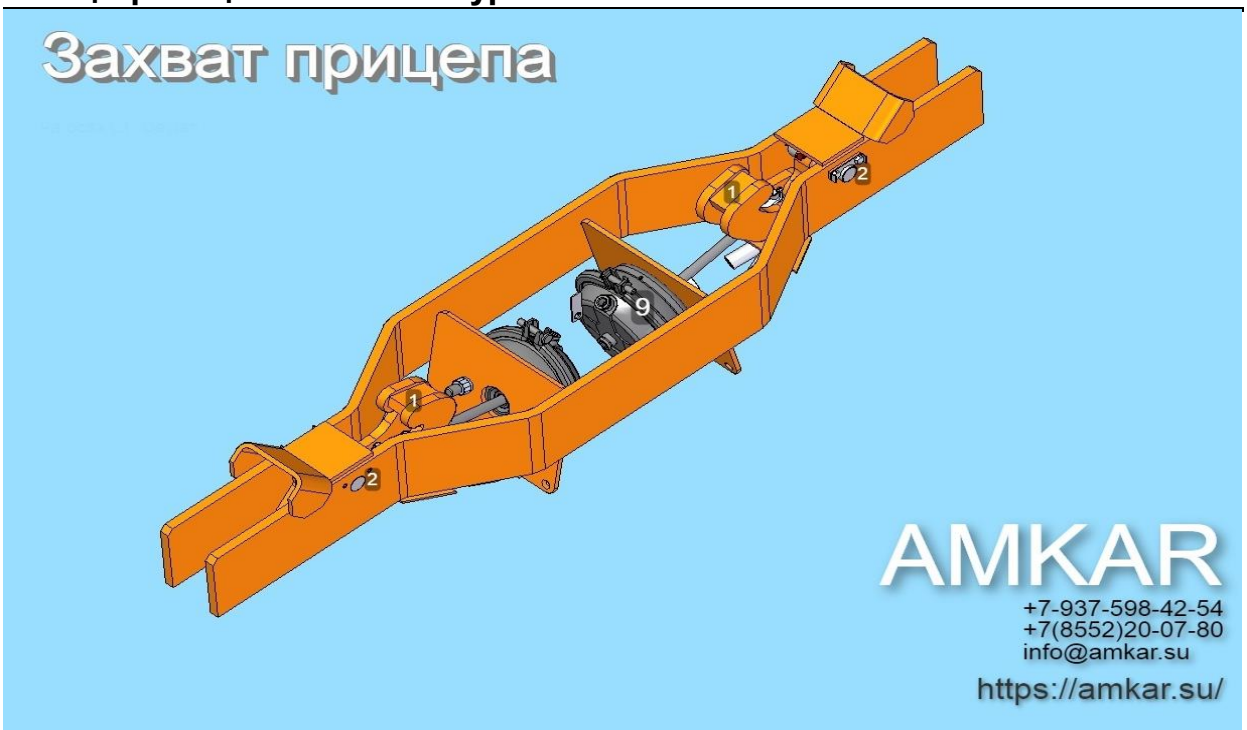

Исходные комплектующие

№	Код	Номенклатура	Количество	
1	067031	8462-2746071-11 Механизм захвата	1	шт
2	067044	8462-2746078-11 ось	1	шт
3	067068	8462-2746083-11 фиксатор	1	шт
4	018142	Болт М8-6gх16 1/60432/21 табл. ВАЗа 10312	2	шт
5	006841	Болт М14х1,5-6gх45 1/13943/21 табл. ВАЗа 10312	1	шт
6	001153	Гайка М16х1,5-6Н 1/21641/11 табл. ВАЗа 10112	2	шт
7	001152	251648 Гайка М14х1,5-6Н табл. ВАЗа 10125	1	шт
8	001185	Шайба пружинная 16 1/05172/77 табл. ВАЗа 10188	2	шт
9	114658	Камера тормозная тип 24	1	шт
10	067069	Возвратная пружина трещетки 148х26х38 (растяжения для осей BPW SAF и mn)	2	шт

L1 Низкорамная ось в сборе Л1Ф1КрН11.1950

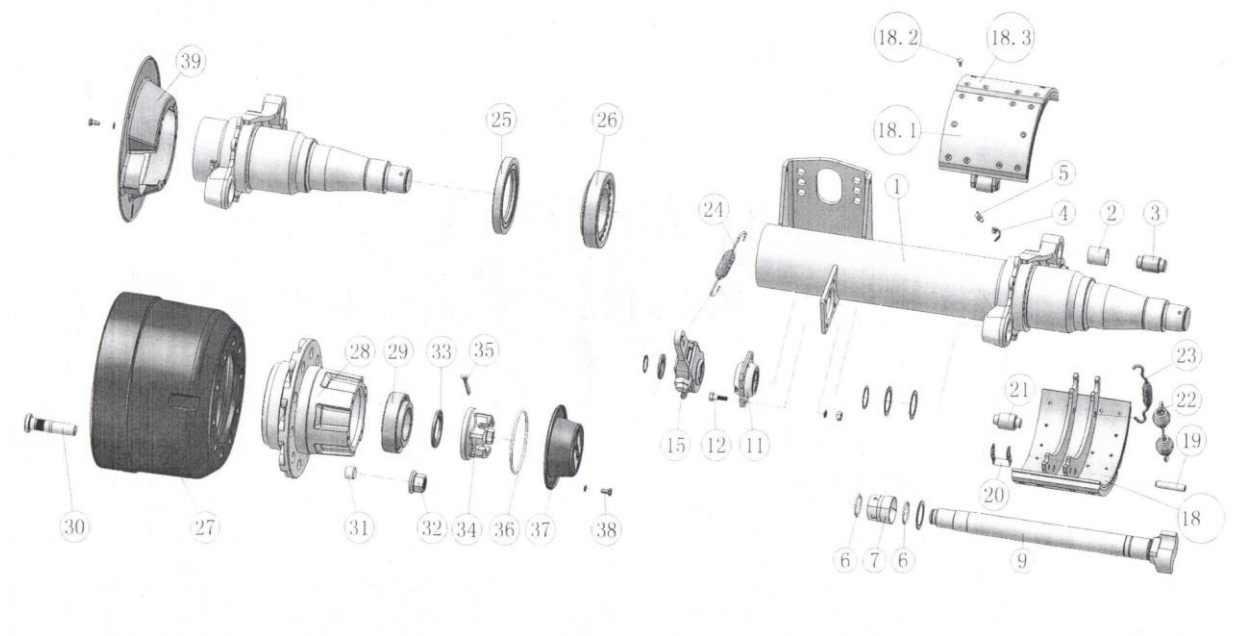

№	Наименование	Кол-во на 1 ось	Ед. изм.
1	Балка оси колея 1950 мм (11,5 т)	1	шт
2	Металлическая втулка суппорта	4	шт
3	Анкерный палец суппорта	4	шт
4*,5*	Смазочный штуцер (угловой) (57 и 28) с защитным колпачком	4	шт
6	Сальник кулачкового вала	4	шт
7	Втулка кулачкового вала	2	шт
9	Кулачковый вал L/H	1	шт
9	Кулачковый вал R/H	1	шт
11	Корпус сферического подшипника в сборе (низкорамная L1)	2	шт
12	Болт М10*30-8.8 (57 и 28 ось)	8	шт
15*	Рычаг регулировочный тормозных колодок	2	шт
18	Тормозная колодка в сборе	4	шт
18.1*	Накладка тормозной колодки (анкер)	4	шт
18.2*	Полая заклепка	80	шт
18.3*	Накладка тормозной колодки (вал)	4	шт
19	Штырь возвратной пружины	4	шт
20	Фиксатор ролика кулачкового вала	4	шт
21	Ролик кулачкового вала (57 и 28)	4	шт
22	Возвратная пружина	2	шт
23	Удерживающая пружина (57 и 28)	4	шт
24	Пружина регулятора зазора тормозных колодок (57 и 28 ось)	2	шт
25*	Сальник ступицы (28 ось)	2	шт
26*	Подшипник ступицы (28 ось)	2	шт
27*	Тормозной барабан	2	шт
28	Ступица	2	шт
29*	Подшипник ступицы	2	шт
30*	Колесная шпилька низкорамная	20	шт
31	Втулка колесной шпильки (57 и 28 ось)	4	шт
32	Колесная гайка (57 и 28 ось)	20	шт
33	Стопорная шайба	2	шт
34	Гайка ступицы	2	шт
35	Шплинт 8*63 (57 ось)	2	шт
36	Уплотнительное кольцо 125*,65 (57 ось)	2	шт
37	Колпак ступицы (57 ось)	2	шт
38	Болт М8*16 (57 ось)	20	шт
39	Пылезащитный чехол	2	шт

Ceylan Низкорамная ось в сборе 1210-175

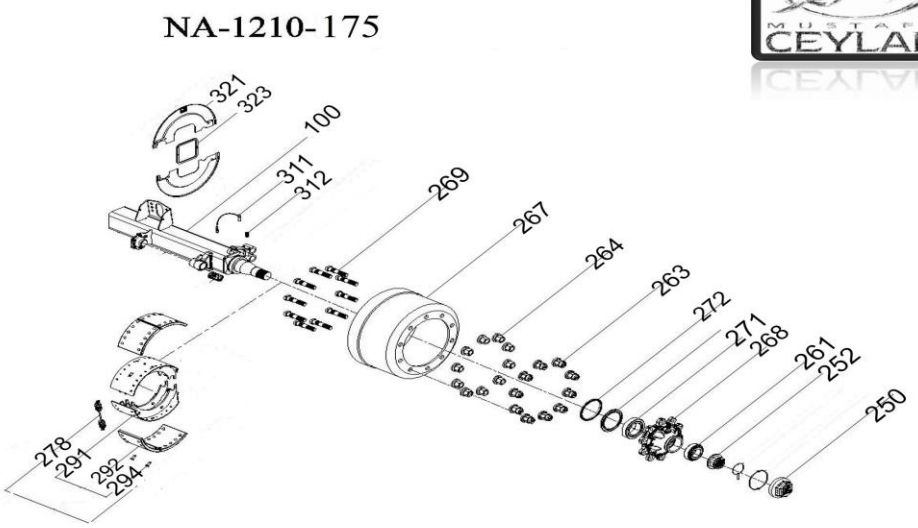

№	Наименование	Кол-во на 1 ось	Ед. изм.
100	Балка оси	1	шт
250	Колпак ступицы	2	шт
252	Гайка ступицы	2	шт
261	Подшипник наружный	2	шт
263	Колпак гайки колеса	20	шт
264	Гайка колеса	20	шт
267	Барабан	2	шт
268	Ступица	2	шт
269	Колесная шпилька	20	шт
271	Подшипник внутренний	2	шт
272	Сальник ступицы	2	шт
278	Пружина	2	шт
291	Корпус колодки	4	шт
292	Накладка тормозной колодки	4	шт
294	Заклепка	64	шт
311	Датчик АБС	2	шт
312		2	шт
321	Пылезащитный чехол	2	шт
323	Пластина пылезащитного чехла	2	шт