9576-31FS Полуприцеп самосвальный боковой разгрузки

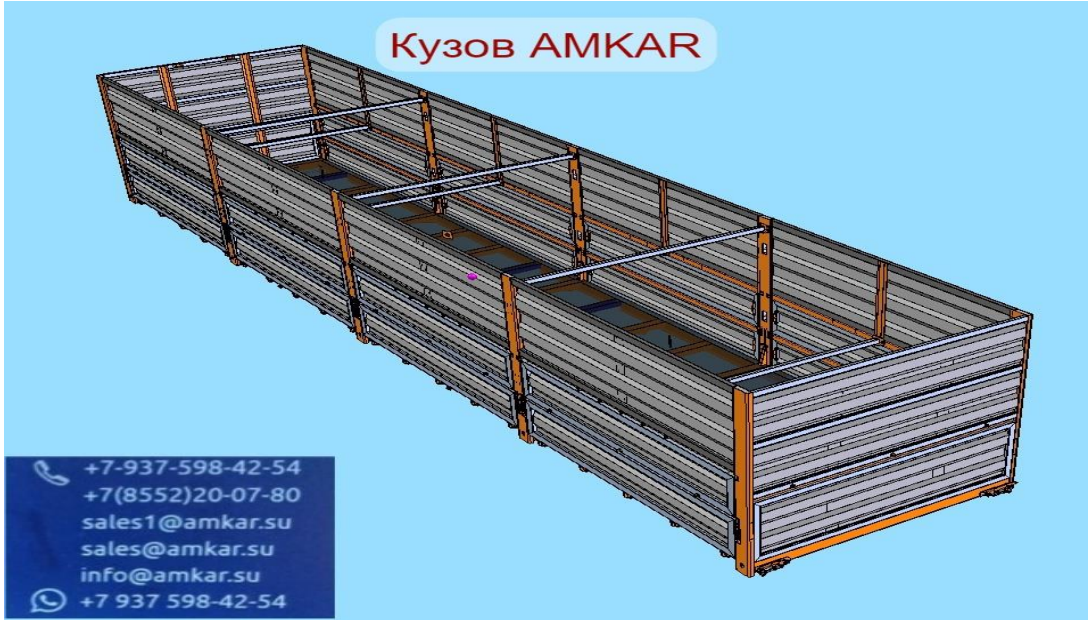

Исходные комплектующие

№	Код	Номенклатура	Количество	
1	101957	63879-8505510-04-001 Запор заднего борта	1	шт
2	117479	9406-8505002-12 Запор боковых бортов	1	шт
3	103708	9576-8505002-20 Запор боковых бортов	1	шт
4	117554	AM-8502510-1250.2450.S1.5 Борт AMKAR	2	шт
5	102954	AM-8502510-750.2440.S1.5 Борт AMKAR	1	шт
6	102399	AM-8502510-750.2450.S1.5 Борт AMKAR	1	шт
7	117572	AM-8502510-993.2448.S.1.5 Борт AMKAR	8	шт
8	117571	AM-8502529-500.2840.S1.5 Борт боковой AMKAR	16	шт

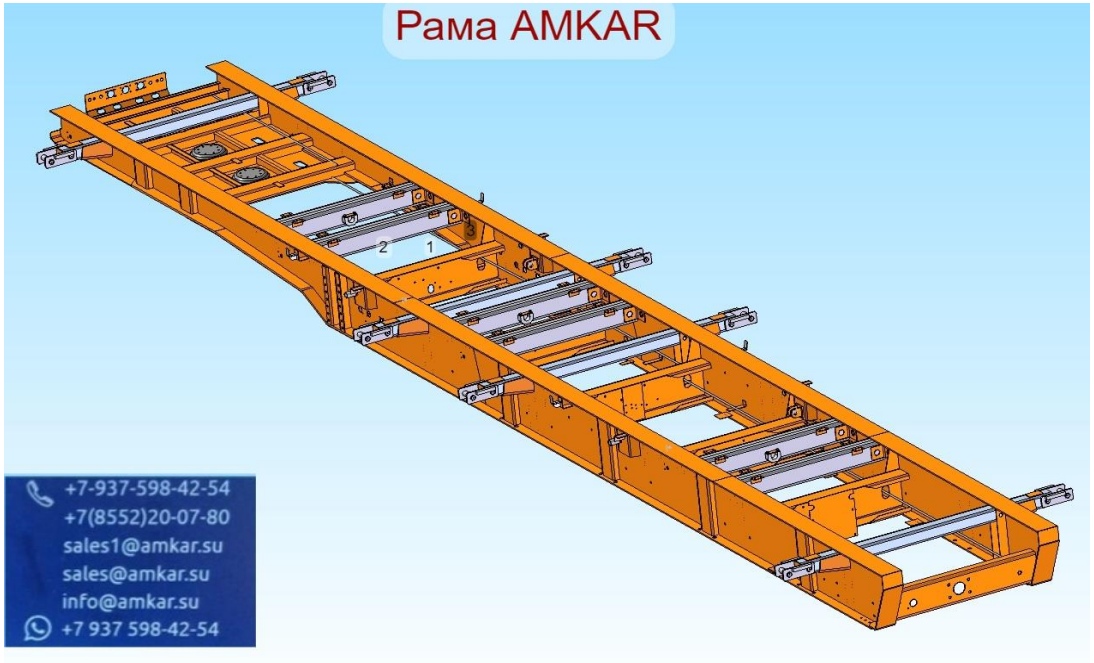

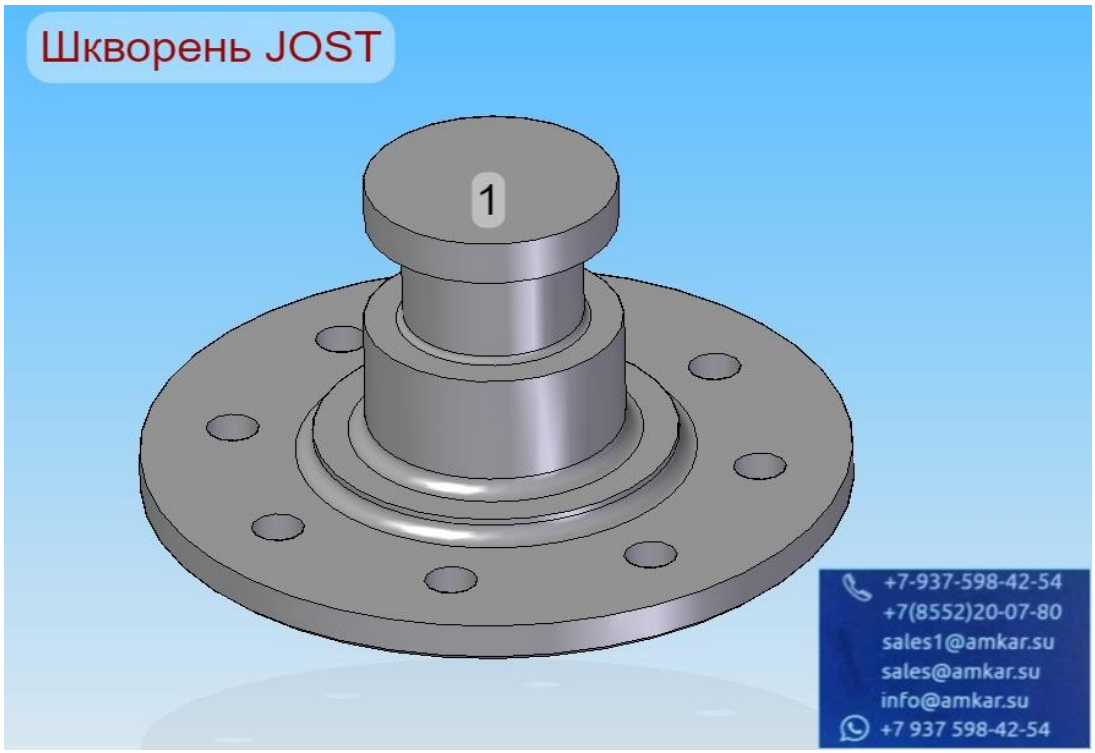

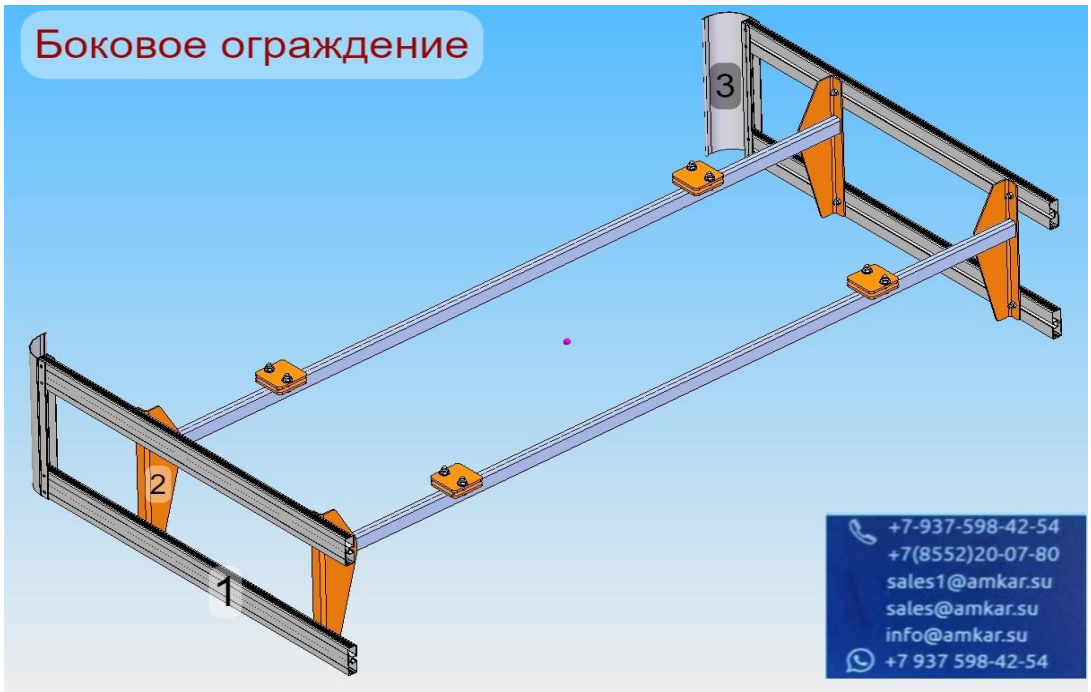

Исходные комплектующие

№	Код	Номенклатура	Количество	
1	115222	АМ-8410250-1200 брус боковой защиты	4	шт
2	070228	8462-8410040-10 Кронштейн	4	шт
3	112956	Профиль	1	м
4	112955	Комплект для крепления профиля боковой защиты	8	шт

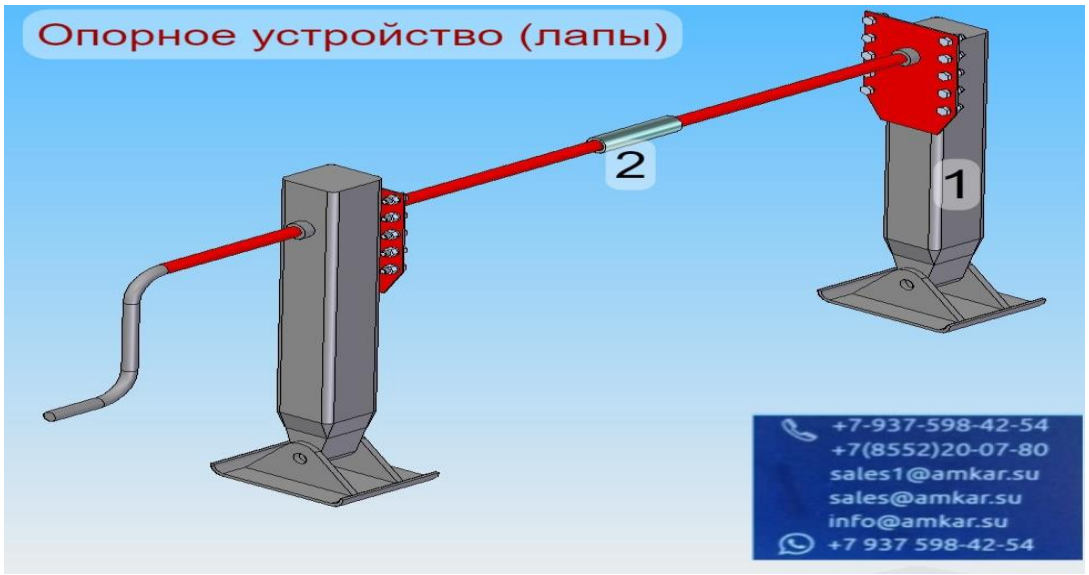

Исходные комплектующие

№	Код	Номенклатура	Количество	
1	058563	CL 25T-480 Опорное устройство	1	компл
2	103991	9576-2721011-001 Доработка трубы опорного устройства	1	шт

Исходные комплектующие

№	Код	Номенклатура	Количество	
1	104145	UCB 126-5-00960-K185-I215-45-1/2" Гидроцилиндр (HYVA) (014 04 453K)	1	шт
2	101986	655191-8603060-40 Опора гидроцилиндра в сборе	1	шт

Исходные комплектующие

№	Код	Номенклатура	Количество	
1	104258	9576-8508020-20 Ворот	1	шт
2	115984	9576-8508060-20-001 Механизм намотки тента	1	шт

Исходные комплектующие

№	Код	Номенклатура	Количество	
1	114379	658901-13ТР.001-8210070 Лесенка выдвижная	1	шт
2	115413	9406-8210020-20 Площадка	1	шт

Исходные комплектующие

№	Код	Номенклатура	Количество	
1	061255	АМ-3927012 Держатель	2	шт
2	061273	Упор противооткатный пластмассовый	2	шт

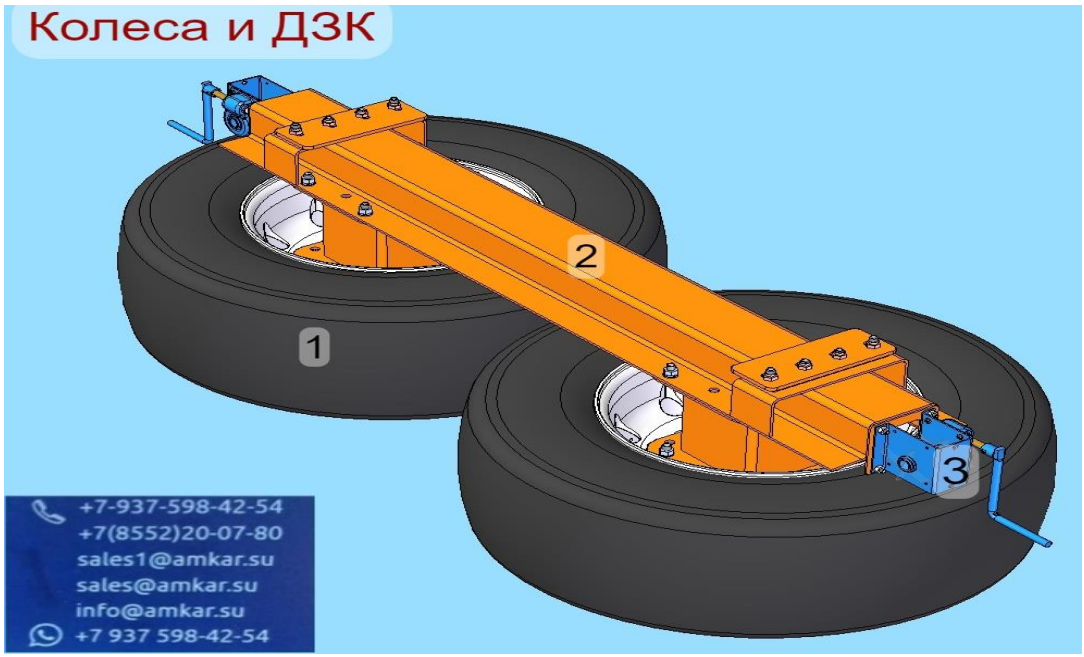

Исходные комплектующие

№	Код	Номенклатура	Количество	
2	069425	8462-3105010-10 Установка держателя запасного колеса	1	шт
3	101801	Лебедка запасного колеса с ручкой	2	шт
1	061879	Колесо дисковое 11,75х22,5	1	шт
1	014833	Автошина 385/65 R22,5 160G	1	шт

Исходные комплектующие

№	Код	Номенклатура	Количество	
1	062063	Крыло пластиковое К-430	8	шт
2	054703	Крепление крыла	32	шт
3	068035	АМ-8404150-580 Труба в сборе	8	шт
4	070344	АМ-8404121-560 Труба в сборе	8	шт

Исходные комплектующие

№	Код	Номенклатура	Количество	
1	056086	8447ТР.002-3716020 Кронштейн фонарей задних правый	1	шт
2	056087	8447ТР.002-3716021 Кронштейн фонарей задних левый	1	шт

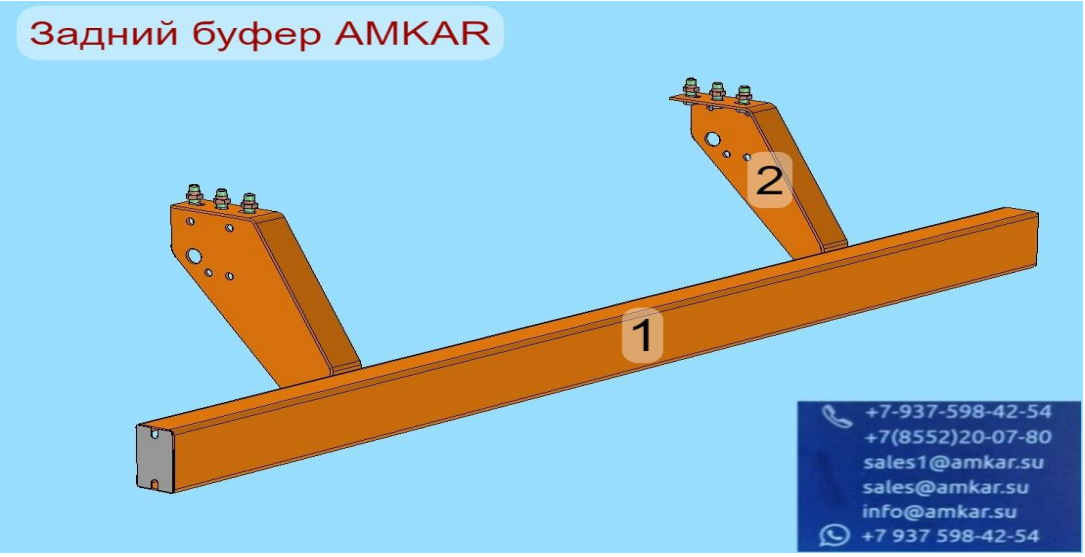

Исходные комплектующие

№	Код	Номенклатура	Количество	
1	069142	AM-2804105 Брус безопасности в сборе	1	шт
2	071917	AM-2804125-350.450 Кронштейн буфера в сборе	1	шт
3	071918	AM-2804125-350.450-001 Кронштейн буфера в сборе	1	шт

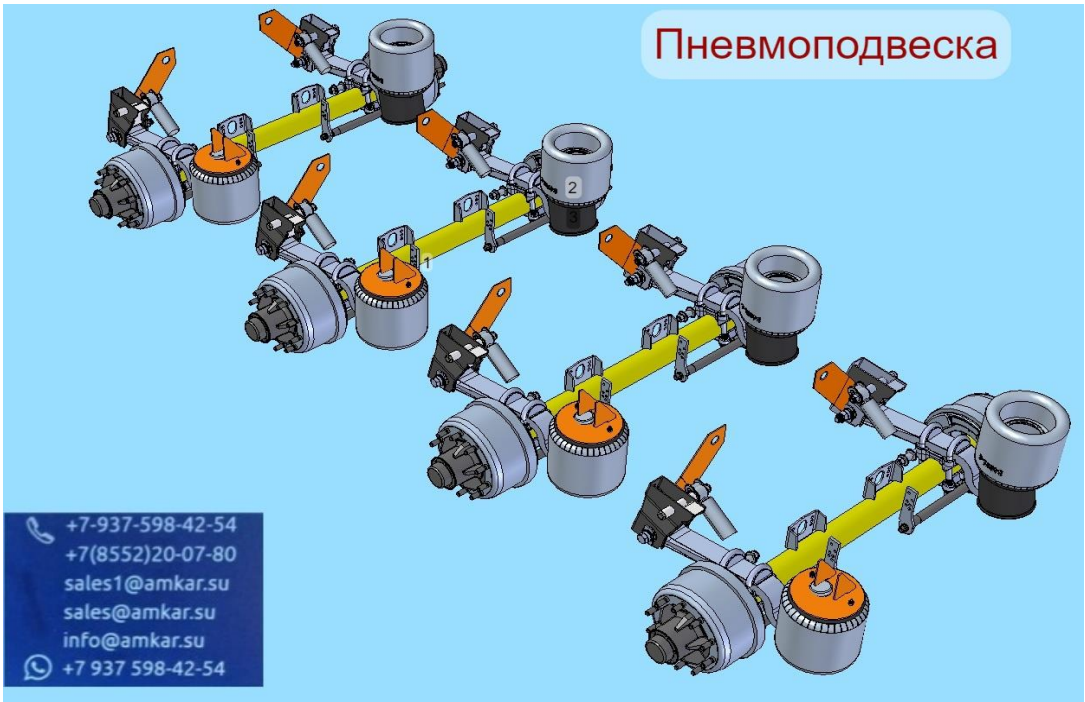

Исходные комплектующие

№	Код	Номенклатура	Количество	
1	109033	9406-2912043-20S косынка	16	шт
2	115090	9406-2912143-20S косынка	4	шт
3	115091	9406-2912143-20S-001 косынка	4	шт
4	114957	9576-2912226-03 основание крепления пневмопушки	8	шт
5	115513	1226-AS-1210-225-ST-OV Комплект пневмоподвески (без оси)	4	шт

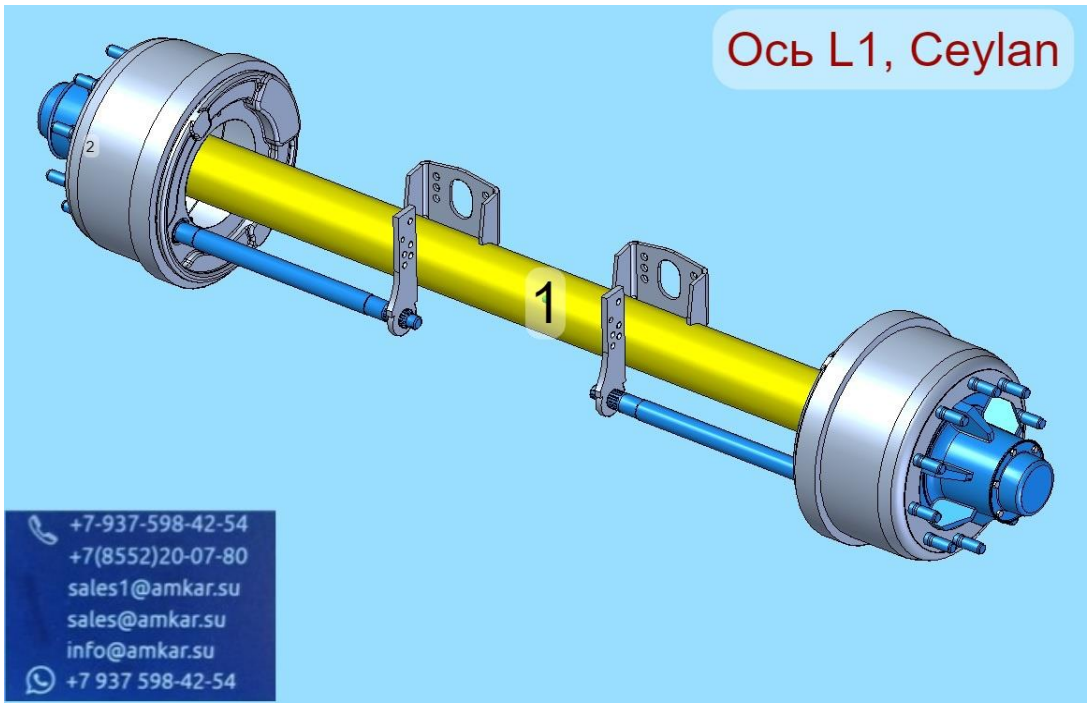

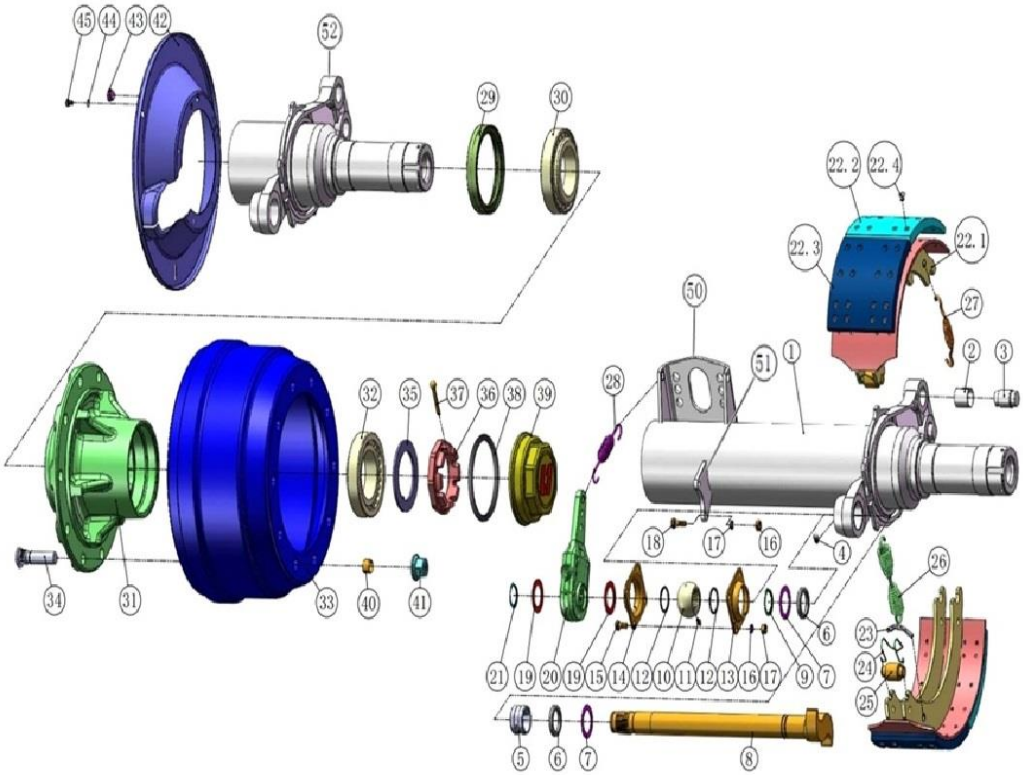

№	Наименование	Кол-во на 1 ось	Вес (кг)
1	Балка оси колея 2050 мм		
1а	Балка оси колея 1850 мм		
2	Металлическая втулка суппорта	4	0,03
3	Анкерный палец суппорта	4	0,34
4	Смазочный штуцер (угловой) М8х1	2	0,001
5	Втулка кулачкового вала	2	0,027
6	Сальник кулачкового вала	4	0,05
6	Сальник кулачкового вала (старого образца)	4	0,05

7	Шайба	6	0,02
8	Вал кулачковый R/H	1	6,5
8	Вал кулачковый R/H (балка колея 2050 мм)	1	6,5
8	Вал кулачковый L/H	1	6,5
8	Вал кулачковый L/H (балка колея 2050 мм)	1	6,5
9	Пружинное кольцо 42	2	0,015
10	Подшипник кулачкового вала	2	0,05
11	Смазочный штуцер (прямой) М6	2	0,001
12	Уплотнительное кольцо 40х3,55	4	0,01
13	Корпус сферического подшипника	2	0,2
14	Корпус сферического подшипника	2	0,3
15	Болт М10х20-8,8	4	0,002
16	Пружинная шайба 10	8	0,001
17	Гайка М8-8	8	0,002
18	Болт М10х30-8,8	12	0,002
19	Шайба	2	0,02
20	Рычаг регулировочный автомат тормозных колодок	2	6
21	Пружинное кольцо 38	2	0,015
22	Тормозная колодка в сборе	4	7,4
22,2	Накладка тормозной колодки (вал)	4	0,9
22,3	Накладка тормозной колодки (анкер)	4	1,1
22,4	Полая заклепка 13х6	128	0,001
23	Штырь возвратной пружины	4	0,02
24	Фиксатор ролика кулачкового вала	4	0,06
25	Ролик кулачкового вала	4	0,26
26	Возвратная пружина	2	0,3
27	Удерживающая пружина	4	0,1
28	Пружина регулятора зазора тормозных колодок	2	0,15
29	Сальник ступицы	2	0,32
31	Ступица	2	29
32,3	Подшипник ступицы	4	2,5
33	Тормозной барабан	2	55
34	Колесная шпилька	20	0,34
35	Стопорная шайба	2	0,29
36	Гайка ступицы	2	1,3
37	Шплинт 8х50	2	0,01
38	Уплотнительное кольцо 145х5,3	2	0,02
39	Колпак ступицы	2	2
40	Втулка колесной шпильки	4	0,015
41	Колесная гайка	20	0,15
42	Пылезащитный чехол	2	1,7
44	Гровер 8	12	0,001
45	Болт М8х10-8,8	4	0,002
50	Кронштейн тормозной камеры	2	2,2
51	Опорный кронштейн кулачкового вала	2	0,38
52	Суппорт	2	6,5
53	Болт М8х16	4	0
54	Пружинная шайба 8	4	0
55	Ключ ступицы		

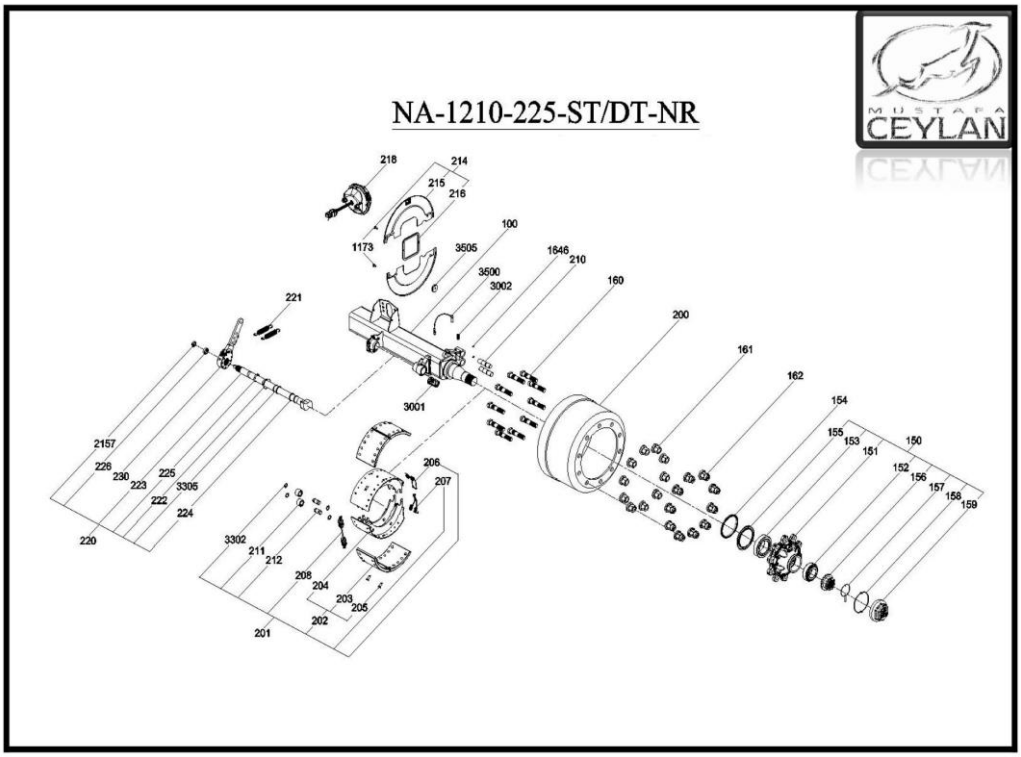

№	Наименование	Кол-во на 1 ось
100	Балка оси	1
150	Ступица в сборе	2
151	Ступица	2
152	Подшипник наружный	2
153	Подшипник внутренний	2
154	Кольцо АБС	2
156	Гайка ступицы	2
159	Колпак ступицы	2
160	Колесная шпилька	20
161	Гайка колеса	20
162	Колпак гайки колеса	20
200	Барабан	2
3002		2
3500	Датчик АБС	2
214	Пылезащитный чехол	2
218	Тормозная камера	2
221	Пружина	4
220	Кулачковый вал в сборе (+трещетка)	2
230	Трещетка (рычаг регулировочный)	2
223	Кулачковый вал	2
201	Тормозная колодка в сборе	2
208	Пружина	2
202	Тормозная колодка +наклдака+заклепки	4
203	Накладка тормозной колодки	8
204	Корпус тормозной колодки	4
205	Заклепка	80

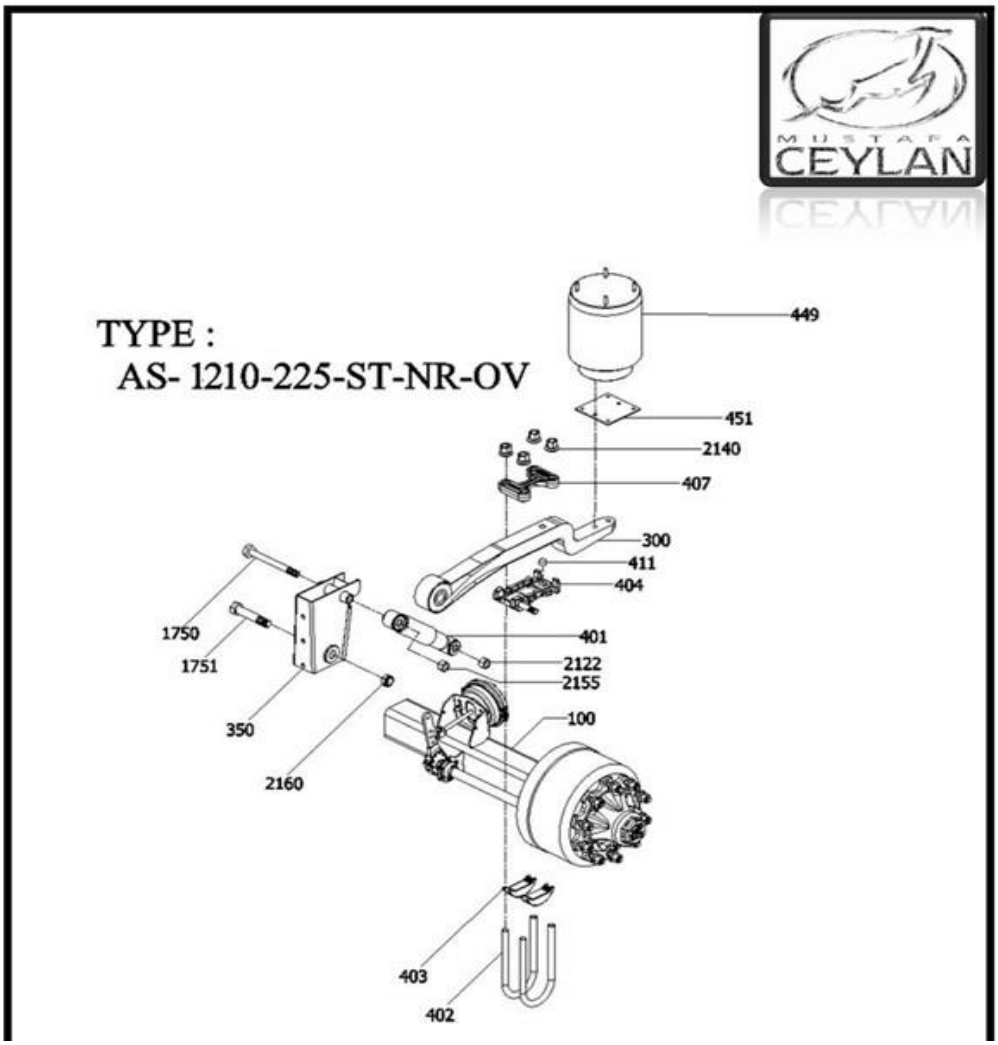

№	Наименование	Кол-во на 1 ось
100	Балка оси	1
300	Подрессора	2
350	Кронштейн подвески	2
401	Амортизатор	2
402	Стремянка	4
403	Подушка рессоры	4
404		2
407	Нижняя подушка	2
411		
449	Пневмоподушка	2
451	Кронштейн пневмоподушки	2
1750	Болт М24х3х280	2
1751	Болт М30х3,5х200	2
2122	Гайка М24х3	2
2155	Гайка М24х3	2
2160	Гайка М30	2
2140	Гайка М24х2	8

Исходные комплектующие

№	Код	Номенклатура	Количество	
1	068742	85651-3731049-01-001 Кронштейн фонаря бокового габаритного	1	шт
2	068741	85651-3731049-01 Кронштейн фонаря бокового габаритного	1	шт
3	068740	85651-3731050-01-001 Кронштейн фонаря бокового габаритного	3	шт
4	068739	85651-3731050-01 Кронштейн фонаря бокового габаритного	3	шт
5	103279	9576-3724073-20 Пучок проводов габаритных и контурных фонарей	2	шт
6	068743	АМ-3700020-001 Установка габаритного фонаря (оранжевый)	8	шт
7	068744	АМ-3700020-002 Установка габаритного фонаря (белый)	2	шт
8	068738	АМ-3700021-001 Установка задних фонарей	1	шт
9	070967	АМ-3724012 Пучок проводов розеток (покупн.)	1	шт
10	121469	Фонарь габаритный ФГ 00П-01 АМР 282080-1	2	шт
11	118252	141053 Розетка с крышкой Erich-jaeger 15P/24V ISO12098 ADR	1	шт
12	004027	Световозвращатель ФП-401Б-0 трехугол. ТУ 37.003.079-80	2	шт

Пневматика

Исходные комплектующие

№	Код	Номенклатура	Количество	
1	070529	АМ-3513010 Ресивер 20 л	2	шт
2	101335	АМ-3513015 Ресивер 80л.	2	шт
3	058990	9565-3521005-20 кронштейн штанги	1	шт
4	058991	9565-3533033-20 тяга упругого элемента (Ц)	1	шт
5	115224	400 607 772 0 Комплект TEBS-E для полуприцепа	1	шт
6	115532	400 608 309 0 Комплект дополнительных комплектующих TEBS-E для 4х осного полуприцепа	1	шт
7	047255	5320-3506069 Штуцер проходной М16-М20	12	шт
8	077251	661-3519200 камера тормозная с энергоаккуммуляторм тип 24	6	шт
9	073151	661-3519310-50 Тормозная камера типа "30"	2	шт
10	051391	8350-3506542-40 Шланг гибкий в оплетке (700мм)	14	шт
11	059035	VPC М16х1,5-М16х1,5-S Клапан контрольного вывода	3	шт
12	052974	2003 М16х1,5 Тройник резьбовой	1	шт
13	046053	9540 12 Тройник	1	шт
14	051281	9540 8 Тройник	10	шт
15	059038	D2062 М16х1,5-М12х1,5 Тройник горизонтальный	3	шт
16	055646	9410 12-М20х1,5 Тройник фланцевый горизонтальный	2	шт
17	000453	861030 Угольник	2	шт
18	040602	9512 12-М16х1,5 Фитинг прямой	14	шт
19	040605	9512 12-М22х1,5 Фитинг прямой	7	шт
20	052214	9512 15-М22х1,5 Фитинг прямой	6	шт
21	059039	9512 8-М12х1,5 Фитинг прямой	5	шт
22	051279	9512 8-М16х1,5 Фитинг прямой	6	шт
23	059040	9512 8-М22х1,5 Фитинг прямой	19	шт
24	052216	9502 12-М16х1,5 Фитинг угловой	2	шт
25	043123	9502 12-М22х1,5 Фитинг угловой	4	шт
26	053457	9502 8-М16х1,5 Фитинг угловой	6	шт
27	052883	9500 12-М20х1,5 Фитинг угловой фланцевый	12	шт
28	012999	Трубка полиамидная 12х1,5 ТУ 113-0307-04-89	55	м
29	070311	Трубка полиамидная 15х1,5 ТУ 113-0307-04-89	10	м
30	017922	Трубка полиамидная 8х1 ТУ 113-03-7-04-89	50	м
31	051326	Трубка спиральная защитная 16х2 GS2016	10	м
32	064912	Трубка спиральная защитная 22-18-19 GS	10	м
33	115553	D2512 М22х1,5ТС-М16х1,5С Переходник	1	шт