Прицеп AMKAR

на осях L1, Ceylan

+7-937-598-42-54
+7(8552) 20-07-80
info@amkar.su
https://amkar.su/

Исходные комплектующие

№	Код	Номенклатура	Количество	
1	125553	658901-8500010-40-003 Платформа	1	шт
2	118663	9565-2707007 Установка дышла (ПРИВАРНАЯ ПЕТЛЯ!)	1	шт
3	126239	8593-2822010-01-001 Рама поворотной тележки	1	шт
4	125542	85651-2801510-30 Рама	1	шт
5	069358	АМ-2822010-002 Установка круга поворотного	1	шт
6	111085	8593-8603310-22 Установка гидроцилиндра	2	шт
7	069932	8462-3919010-10-001 Установка инструментального ящика	1	шт
8	125685	85651-3105110-30 Установка ДЗК	1	шт
9	116199	85651-8210010-01 Установка площадки и лесенки	1	шт
10	125514	85651-8410510-30 Установка боковой защиты	1	шт
11	125549	8593-2902010-01-001 Установка передней подвески	1	шт
12	125547	8593-2912010-01-001 Установка осевых агрегатов	1	шт
13	067410	АМ-3716001 Установка кронштейнов фонарей задних	1	шт
14	125557	АМ-3731010-10-001 Установка кронштейнов фонарей боковых габаритных	1	шт
15	061874	АМ-3101012 Колесо 385/65 R22,5 в сборе	7	шт
16	071936	8593-8404010-001 Установка брызговиков задних осей	1	шт
17	125220	8593-8403110-03 Установка брызговиков передней оси	1	шт
18	125538	85651-8508610-30 Установка механизма намотки тента	1	шт
19	067345	65517-8500140-30 Установка буфера	16	шт
20	057653	85651-2804001-20 Установка заднего буфера	1	шт
21	045713	Л1НО8Кр11.1850 Ось в сборе (без АБС)	2	шт
22	046517	Л1НО8Кр11.1850 Ось в сборе с АБС	1	шт

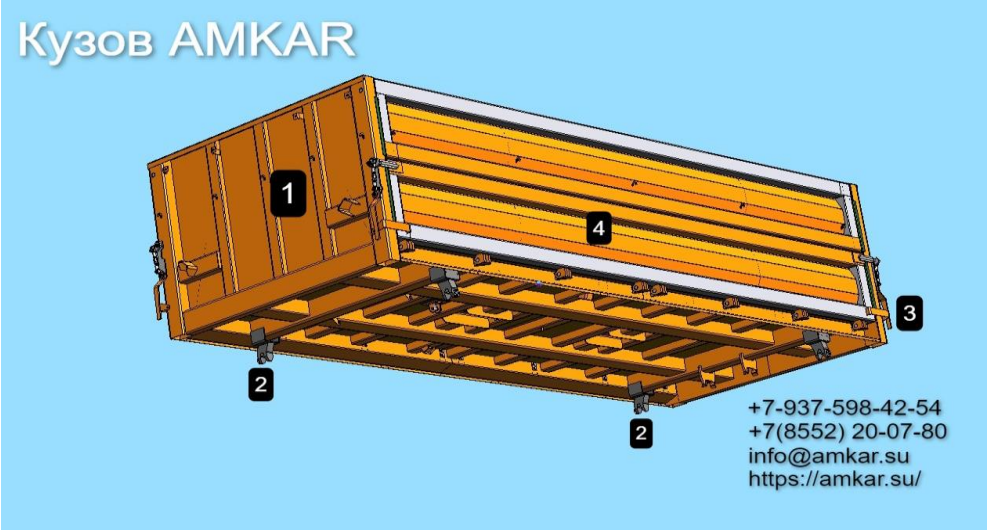

Исходные комплектующие

№	Код	Номенклатура	Количество	
1	125565	658901-8500010-40-003 (Тк) Платформа	1	шт
2	126651	65514-10ТР.006-031052.00 Вилка	4	шт
3	046018	65517-8505010-11 Запор боковых бортов передний правый	2	шт
3	046022	65517-8505011-11 Запор боковых бортов передний левый	2	шт
4	125548	658901-8502011-40-001 Борт боковой верхний	1	шт
4	125552	658901-8502101-40-002 Установка бортов нижних	1	шт

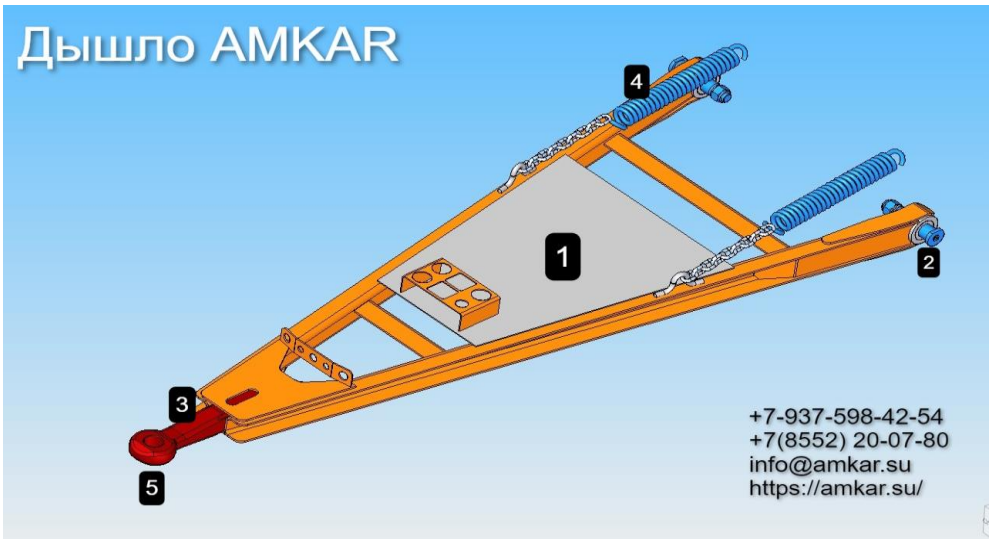

Исходные комплектующие

№	Код	Номенклатура	Количество	
1	114306	9565-2707110 Дышло	1	шт
2		Ремкомплект дышла №1 (втулка 65х40 + палец дышла + гайка + шайба)	2	комп
2		Ремкомплект дышла №2 (втулка 60х40 + палец дышла + гайка + шайба)	2	комп
2		Ремкомплект дышла №3 (втулка 63х40 + палец дышла + гайка + шайба)	2	комп
3		Петля дышла приварная	1	шт
3	033034	Петля дышла евро съемная	1	шт
4	034725	8527-2707066 пружина	2	шт
5		Втулка петли дышло RO	1	шт
5		Втулка петли дышло евро	1	шт

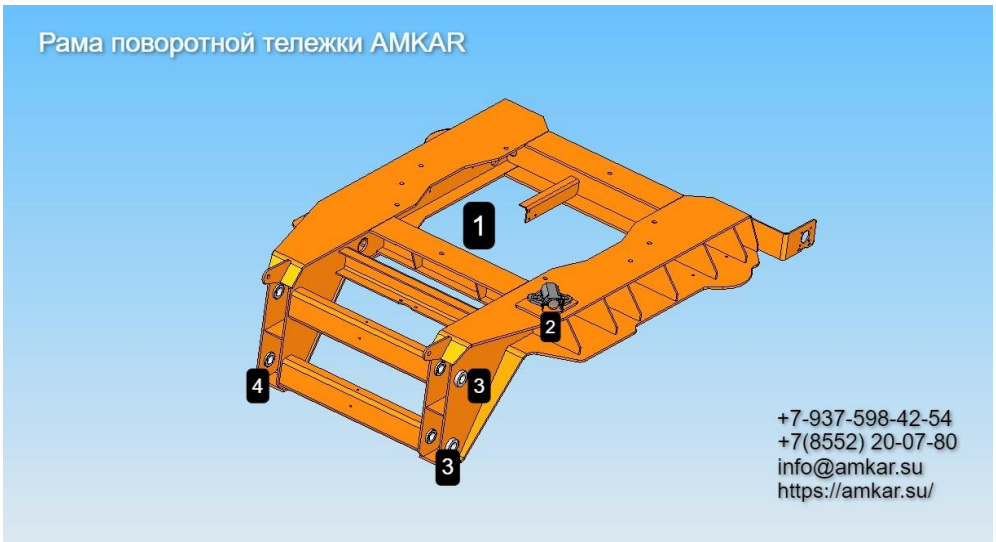

Исходные комплектующие

№	Код	Номенклатура	Количество	
1	126239	8593-2822010-01-001 Рама поворотной тележки	1	шт
2	050488	Стопор поворотного устройства с уловителем	1	шт
3	019321	8350-2912522 втулка	4	шт
4	019333	8350-2912523 втулка	4	шт

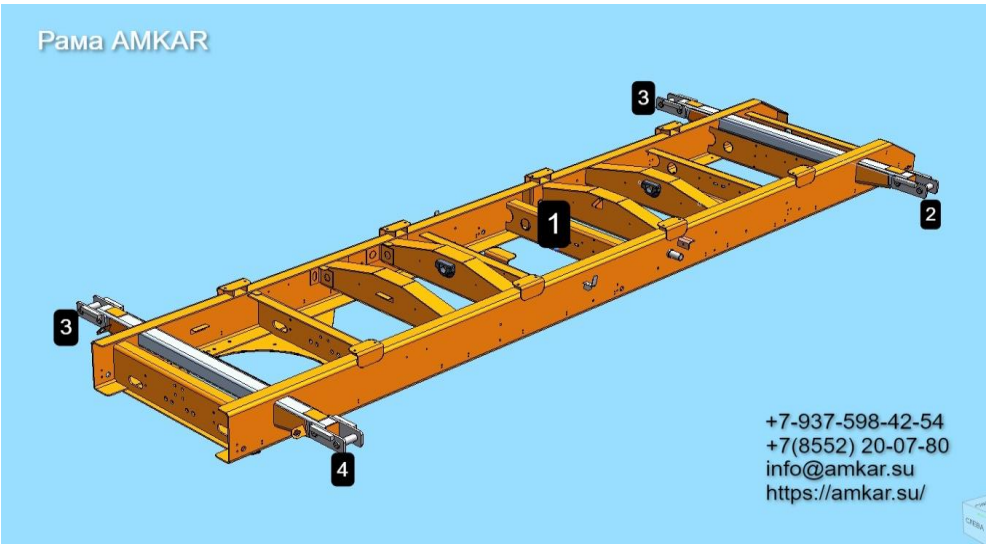

Исходные комплектующие

№	Код	Номенклатура	Количество	
1	125542	85651-2801510-30 Рама	1	шт
2,4	124044	АМТР.052-8601105 Опора нижняя	2	шт
3	046203	АМТР.052-8601105 Опора нижняя	2	шт

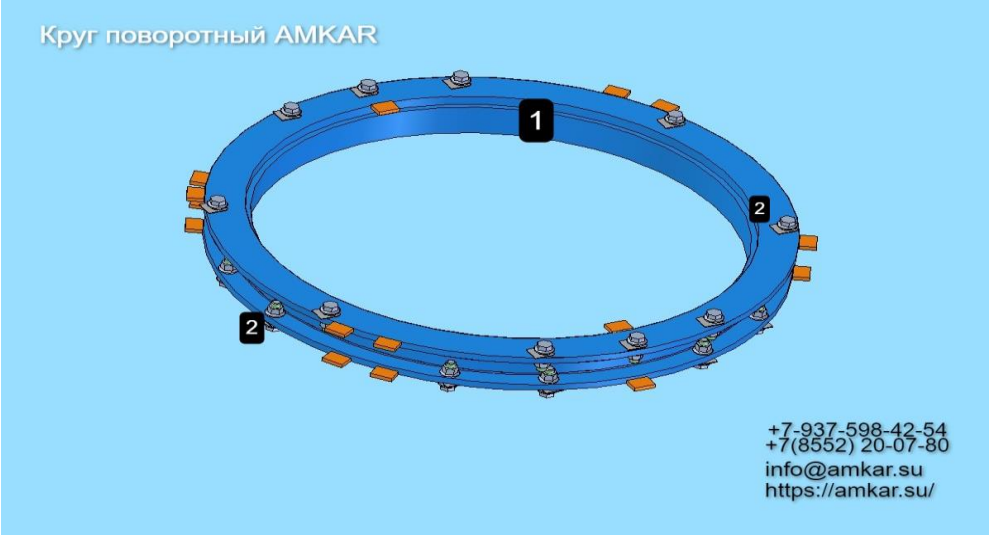

Исходные комплектующие

№	Код	Номенклатура	Количество	
1	029339	Круг поворотный	1	шт
2		Болт М18х45 в сборе (болт, гайка, шайба)	22	шт

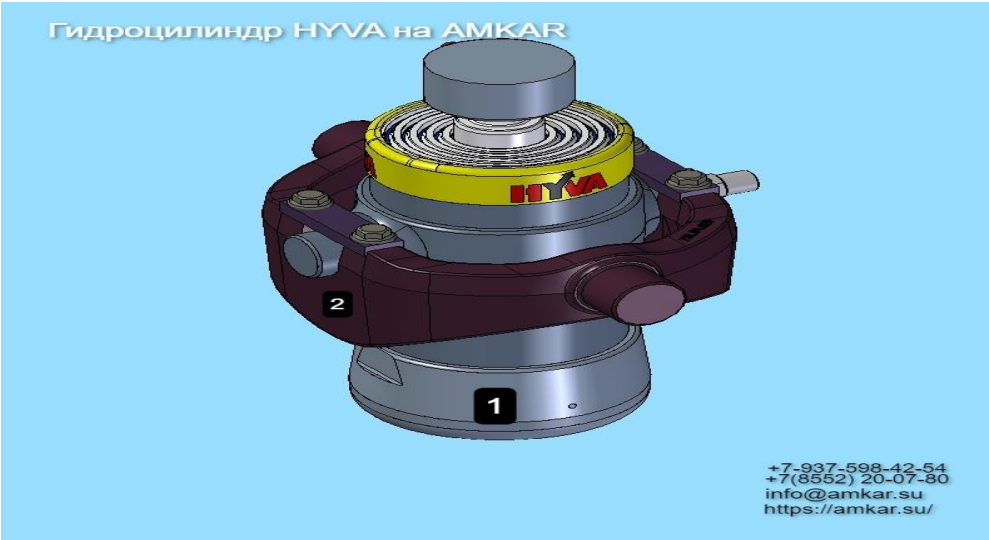

Исходные комплектующие

№	Код	Номенклатура	Количество	
1	124426	UCB (UMB) 129-5-0980-K192-45-1/2"-HC Гидроцилиндр (HYVA) (714 04 281)	1	шт
2	110294	UM 129-PIN50-D45 Корзина гидроцилиндра (731 04 021)	1	шт

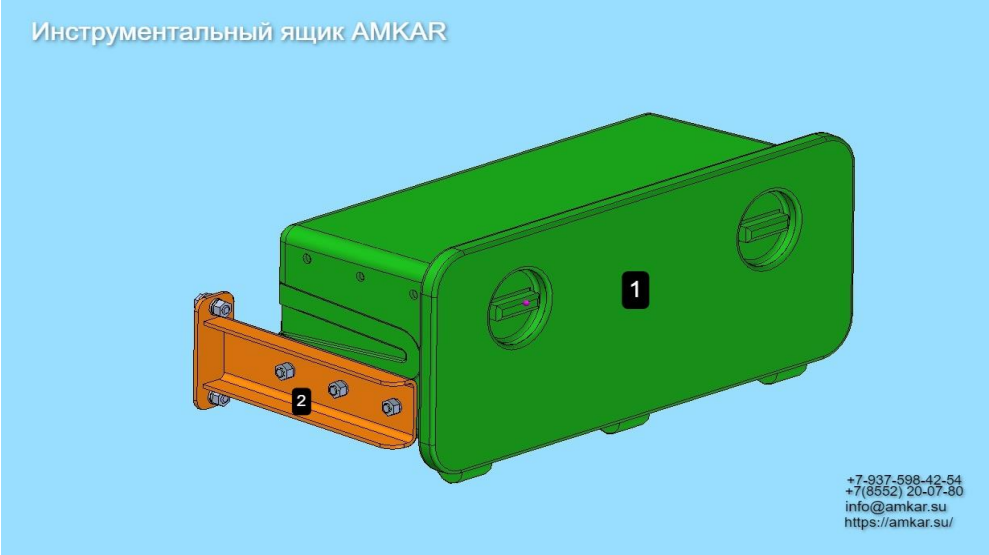

Исходные комплектующие

№	Код	Номенклатура	Количество	
1	048957	Ящик инструментальный 700 L SL3 5043700	1	шт
2	069933	8462-3919020-10 Кронштейн	2	шт

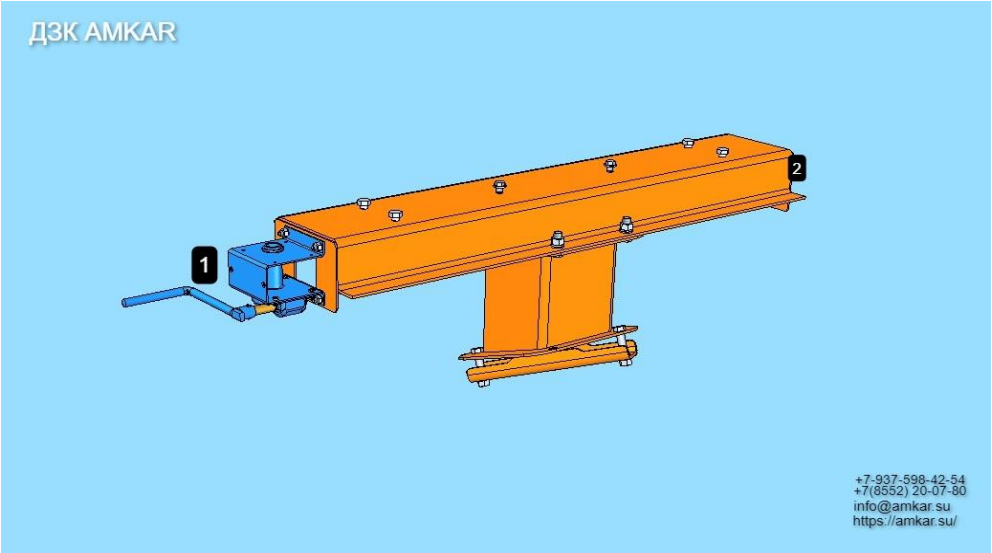

Исходные комплектующие

№	Код	Номенклатура	Количество	
1	101801	Лебедка запасного колеса с ручкой	1	шт
2	125681	85651-3105120-30 Балка ДЗК в сборе	1	шт

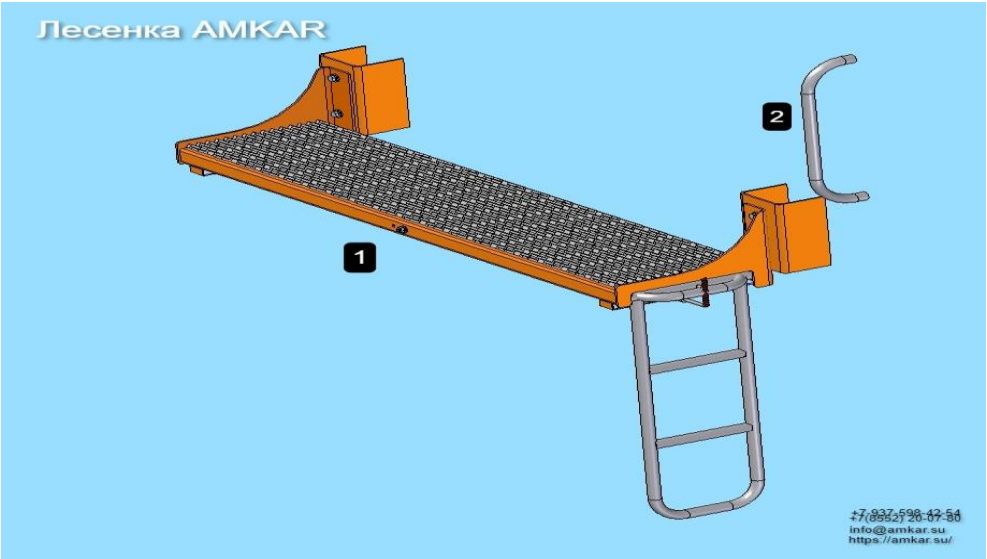

Исходные комплектующие

№	Код	Номенклатура	Количество	
1	116195	85651-8210050-01 Площадка	1	шт
2	065056	АМ-8210122 поручень	1	шт

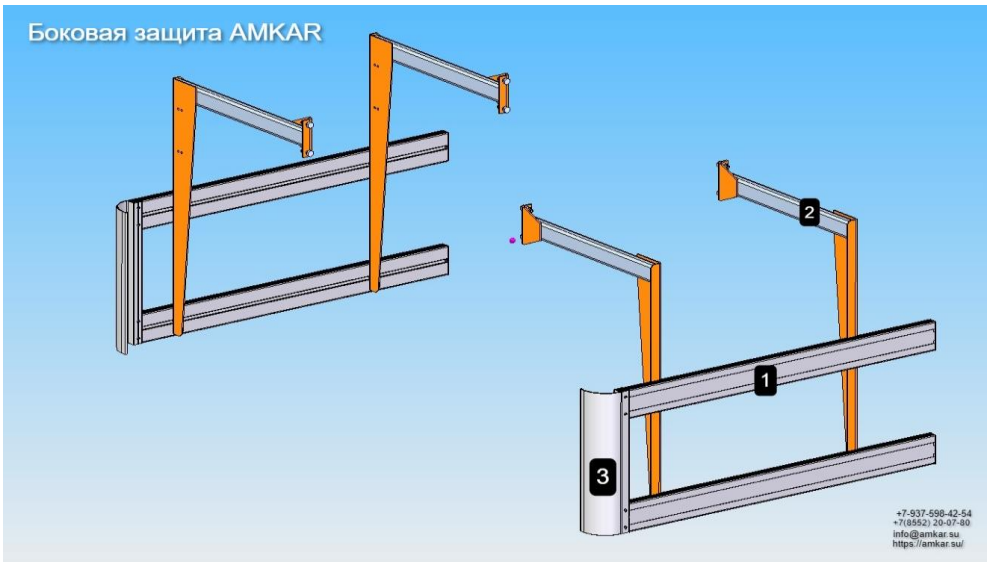

Исходные комплектующие

№	Код	Номенклатура	Количество	
1	112952	Профиль алюминиевый (1,2 м)	4	шт
2	122635	8593-8410214-003 Труба поперечная	4	шт
3	114815	АМ-8410252 заглушка	2	шт

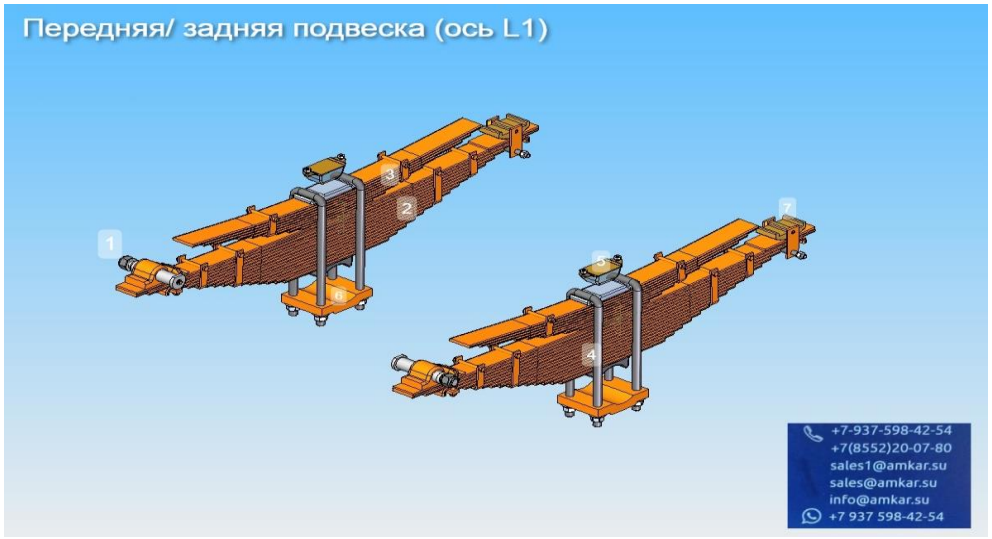

Исходные комплектующие

№	Код	Номенклатура	Количество	
1	032539	85651-2902478-01 палец ушка рессоры	2	шт
2	042464	85651-2912012 рессора	2	шт
3	042465	85651-2913012 Рессора задняя дополнительная	2	шт
4	059348	85651-2912409-01 Стремянка рессоры	4	шт
5	013385	Буфер дополнительный передней рессоры	2	шт
6	072949	АМ-2912418 Подкладка стремянок рессоры	2	шт
7	054050	8350-2912520 сухарь	2	шт

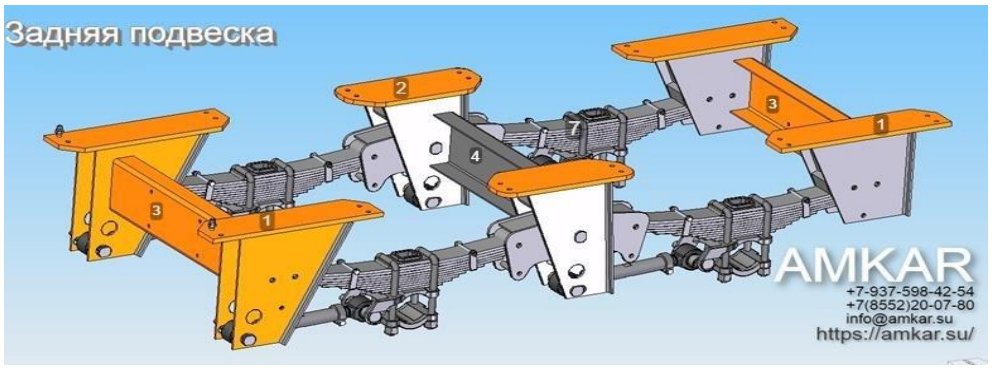

Исходные комплектующие

№	Код	Номенклатура	Количество	
1	055145	8447-01ТР.001-2912031 пластина передняя	4	шт
2	055146	8447-01ТР.001-2912032 пластина средняя	2	шт
3	055147	8447-01ТР.001-2912112 поперечина	2	шт
4	055309	8447-01ТР.001-2912113 поперечина	1	шт
5	055641	Болт М16х1,5-6gх65 1/59812/21 табл. ВАЗа 10312	24	шт
6	001154	251649 Гайка М16х1,5-6Н табл. ВАЗа 10125 ОСТ 37.001.197-75	24	шт
7	055141	Рессорно-балансирная подвеска LTG (1310)	1	шт

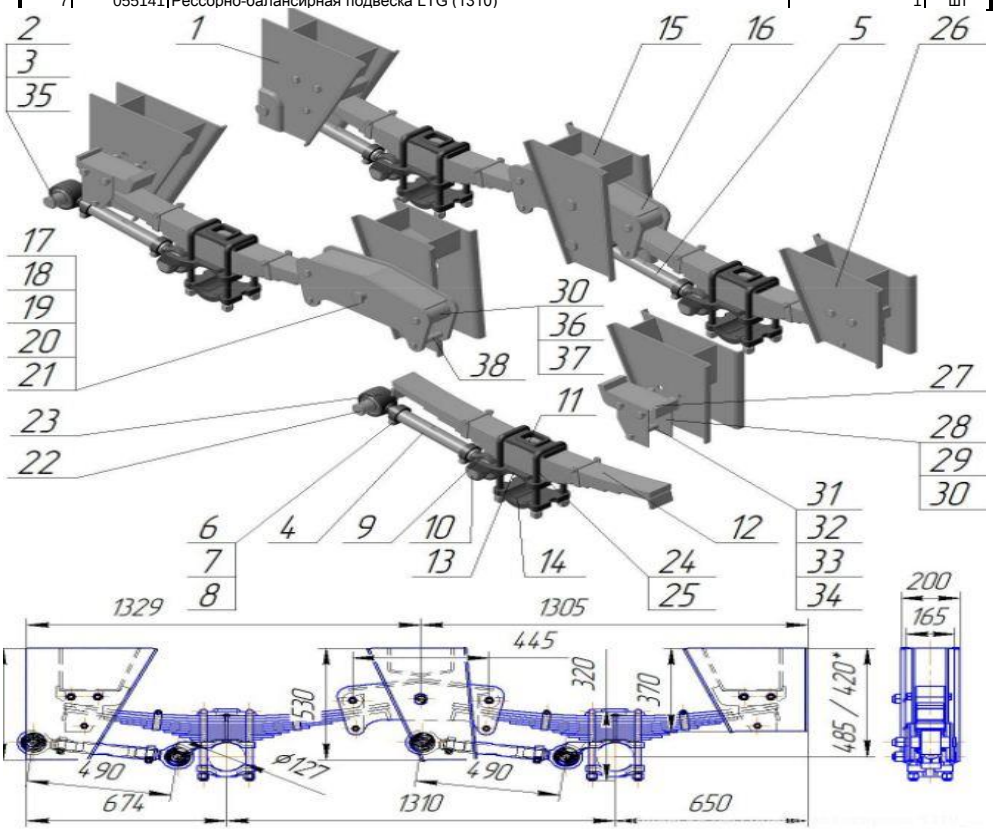

№	Наименование	Кол-во на двухосную подвеску	Ед. измерения
1	Кронштейн передний правый	1	шт
1	Кронштейн передний левый	1	шт
2	Палец на штангу М36×205	2	шт
3	Гайка М36 (на палец)	8	шт
4	Штанга регулируемая в сборе (для подвески LTG (1310)	2	шт
4	Штанга регулируемая (для подвески LTG (1410)	2	шт
4	Штанга регулируемая (для подвески LTG (1550)	2	шт
5	Штанга нерегулируемая (для подвески LTG (1310)	2	шт
5	Штанга нерегулируемая (для подвески LTG (1410)	2	шт
5	Штанга нерегулируемая (для подвески LTG (1550)	2	шт
5	Штанга нерегулируемая (для подвески LTG (1550)	2	шт
6	Болт М14×70 (для крепления головки штанги)	8	шт
7	Гайка М14 (для крепления головки штанги)	8	шт
8	Шайба 14 (для крепления головки штанги)	8	шт
9	Головка штанга регулируемой (правая)	2	шт
10	Палец на штангу М36×165	4	шт
11	Накладка (8543)	4	шт
12	Рессора (для подвески LTG (1310,1410)	4	шт
12	Рессора (L=1360, 13 листов 90×12) (для подвески LTG (1550)	4	шт
13	Подушка (подкладка под рессору)	4	шт
14	Подкладка (8543)	4	шт
15	Кронштейн балансира левый	1	шт
15	Кронштейн балансира правый	1	шт
15	Кронштейн (для подвески LTG (1550)	2	шт
16	Балансир (для подвески LTG (1310,1550)	2	шт
16	Балансир (для подвески LTG (1410)	2	шт
17	Ось балансира	2	шт
18	Шайба LTG D=80 мм	4	шт
19	Гайка на ось балансира М42×3	2	шт
20	Масленка М10×1	2	шт
21	Втулка балансира LTG перфорированная	2	шт
22	Палец М36×225	2	шт
23	Головка штанга регулируемой (левая)	2	шт
24	Стремянка (ТЦ 16)	8	шт
24	Стремянка (для подвески LTG (1550) (8543)	8	шт
25	Гайка к стремянке	16	шт
26	Кронштейн	2	шт
26	Кронштейн (для подвески LTG (1550)		шт
27	Втулка (сухарь)	4	шт
28	Пластина износостойкая (на сухарь)	8	шт
29	Болт М20×150 (на плиту износостойкую)	8	шт
30	Гайка М20 (на плиту износостойкую)	12	шт
31	Болт на сухарь М16×150	4	шт
32	Гайка М16	8	шт
33	Шайба 16	8	шт
34	Втулка к плите износостойкой (19*90)	8	шт
35	Втулка (Сайлентблок штанги LTG)	8	шт
36	Пластина износостойкая на балансир	4	шт
37	Болт к плите износостойкой М20×160	4	шт
38	Болт М16×160	4	шт

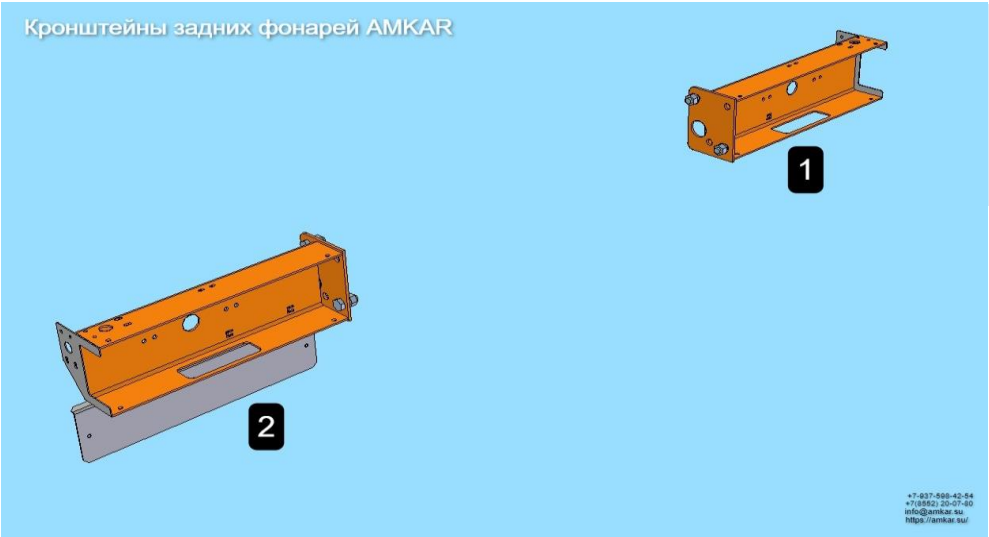

Исходные комплектующие

№	Код	Номенклатура	Количество	
1	056086	8447ТР.002-3716020 Кронштейн фонарей задних правый	1	шт
2	056087	8447ТР.002-3716021 Кронштейн фонарей задних левый	1	шт

Исходные комплектующие

№	Код	Номенклатура	Количество	
1	068739	85651-3731050-01 Кронштейн фонаря бокового габаритного	2	шт
2	068741	85651-3731049-01 Кронштейн фонаря бокового габаритного	1	шт
3	068742	85651-3731049-01-001 Кронштейн фонаря бокового габаритного	1	шт

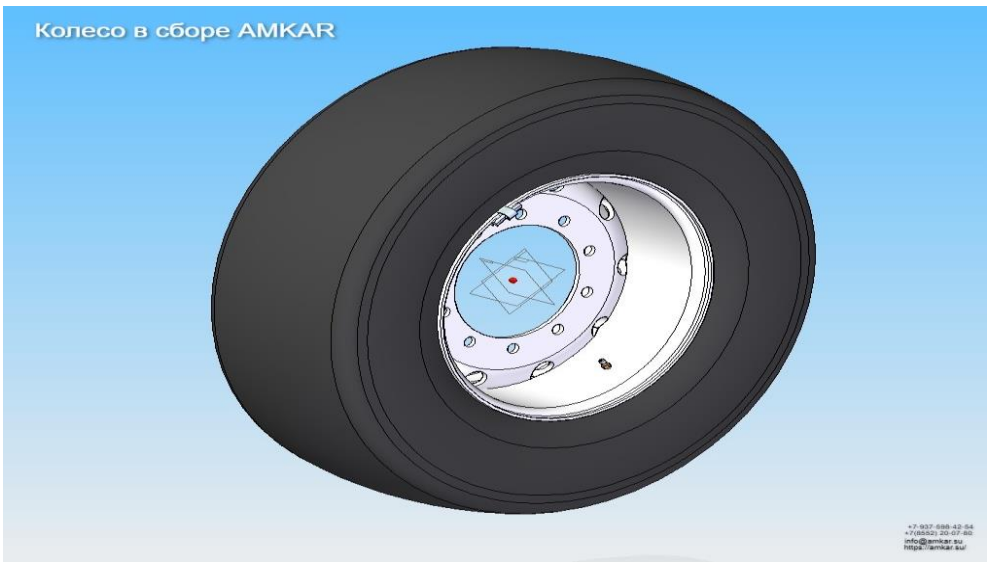

Исходные комплектующие

№	Код	Номенклатура	Количество	
1	061874	АМ-3101012 Колесо 385/65 R22,5 в сборе	7	шт

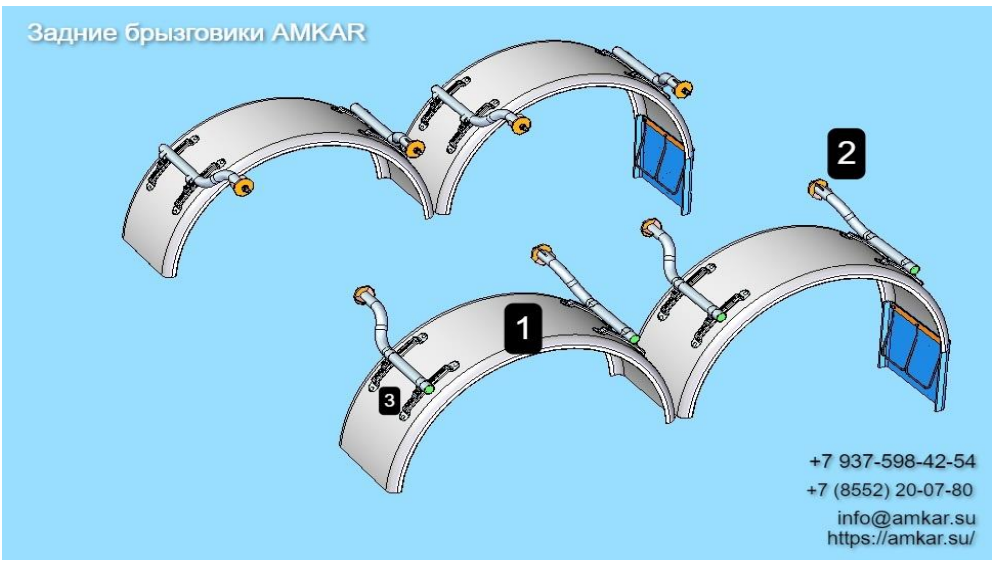

Исходные комплектующие

№	Код	Номенклатура	Количество	
1	062063	Крыло пластиковое К-430	4	шт
2	066984	АМ-8404121-656 Труба в сборе	8	шт
3	054703	Крепление крыла	16	шт

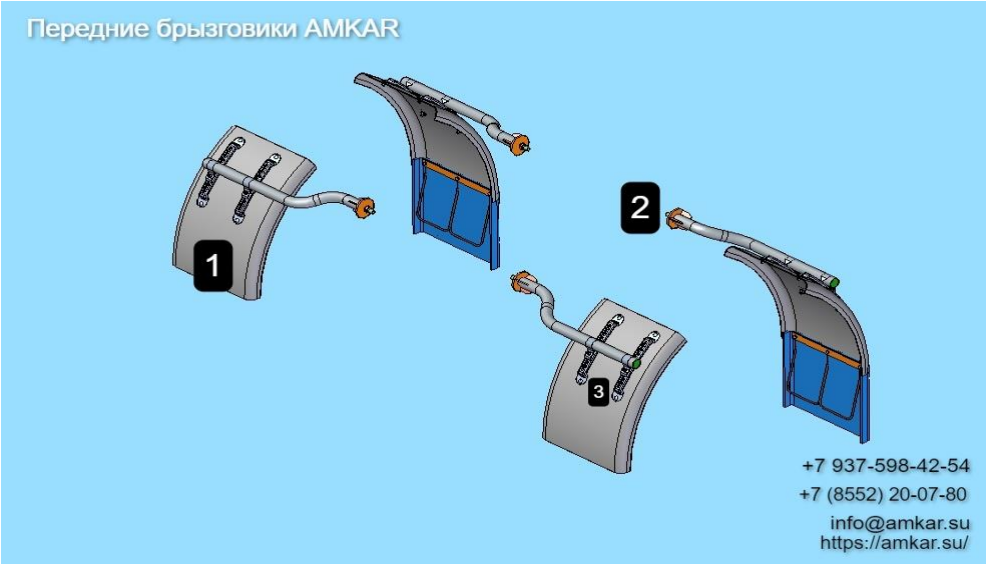

Исходные комплектующие

№	Код	Номенклатура	Количество	
1	062063	Крыло пластиковое К-430	4	шт
2	066986	АМ-8404121-756 Труба в сборе	4	шт
3	054703	Крепление крыла	16	шт

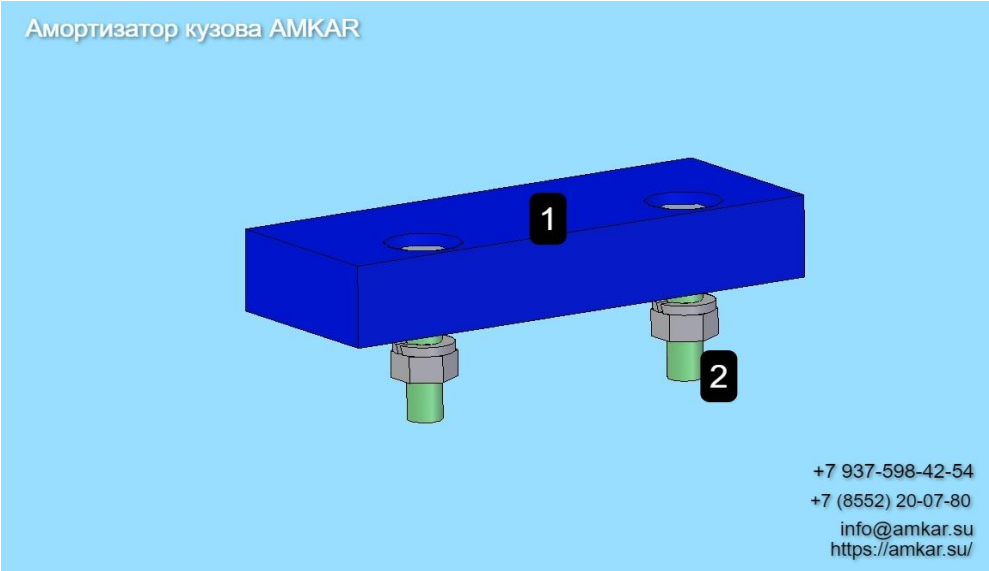

Исходные комплектующие

№	Код	Номенклатура	Количество	
1	045278	65517-8500090-30 буфер	16	шт
2		Болт М8-6gx35 + Гайка М8-6Н + Шайба плоская 8х17	32	шт

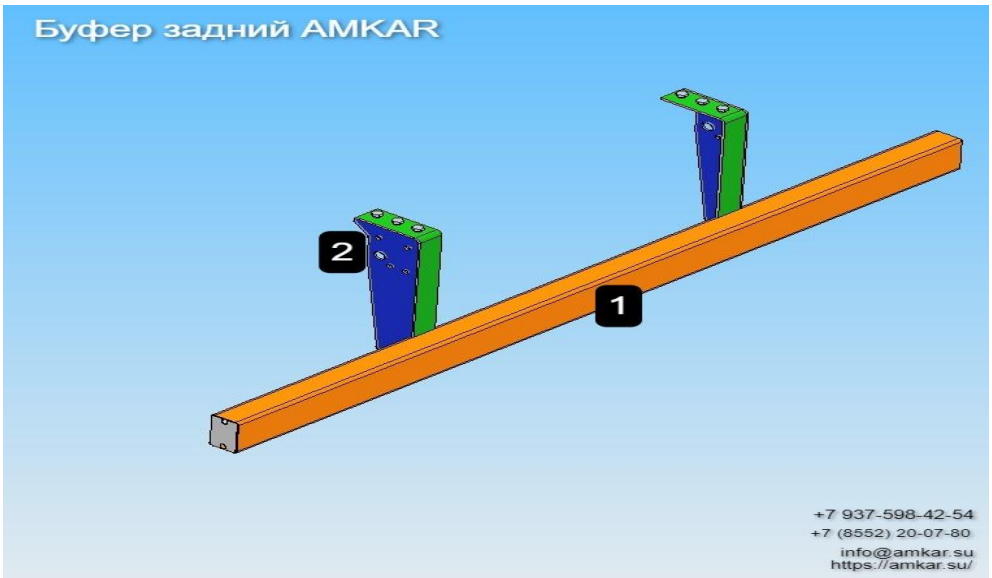

Исходные комплектующие

№	Код	Номенклатура	Количество	
1	069142	АМ-2804105 Брус безопасности в сборе	1	шт
2	057652	85651-2804024/025-20 Кронштейн бруса безопасности	2	шт